93307-00590

February 2015

Kawasaki KCM

PARTS CATALOG

WHEEL LOADER

67TM7

Powered by ISUZU 4HK1 Engine

Serial No. 65J5-5001 ～

NOTICE

1. This parts catalog is for 67TM7.
2. This catalog consists two pieces, i.e. 1st PIECE belongs Special Parts for 67TM7 only, 2nd PIECE belongs 67Z7 as base machine.

   So, at first, please check 1st PIECE. Where you cannot find suitable parts, then you will check and review 2nd PIECE.

F O R E W O R D

◎ According to KCM's continuous effort to improve the product quality, descriptions in the Parts Catalog may be slightly different from your machine. If any questionable points are found, feel free to contact your nearest KCM dealer.

◎ For the engine parts, please refer to the parts catalog of diesel engine issued separately.

1. HOW TO ORDER PARTS

When ordering parts, please specify the following items.

(1) Model/type
(2) Product Identification Number
(3) Part No.
(4) Part Name
(5) Q'ty
(6) Purchaser's Name and Address

2. HOW TO USE THIS PARTS CATALOG

PART NAME: When the part is used as an inner part of an assembly part, the mark "·" is shown in front of the part name.

Q'TY: Indicates the number of the part used per machine. The quantity of an inner part is the number of the inner part necessary to organize one assembly part.

SYMBOLS USED IN THIS BOOK:

The symbols shown in the service code and interchangeability columns are used to indicate the following information.

W: Requires additional processing at the job site. Ask your nearest KCM dealer.
H: Indicate a precise part. Ask your nearest KCM dealer for its repair.
D: Impossible to replace as a single part. Replace the part in an assembly unit.
K: Contained in the service part kit.
R: Indicate that the quantity of the part like shims differs depending on the machine serial No.
S: To be supplied as repair or service parts.
Z: Engine related parts.
OS: Over-sized parts
US: Undersized parts
(Part with mark "OS, or US" is described in the next column under the standard size part column.)
#: Indicates newly added parts to the equipment or component.
Y: Interchangeable part without any constraint.
I: Used to indicate the part No. and quantity of the part to be used for the part concerned in the replacement part column. However, the part concerned is not used for the part shown with mark I.
T: Becomes interchangeable when combined.
P: Indicate the part prohibited to use. Use the part shown in the replacement part column.

SERIAL No.: The serial number corresponds to the last six-digit figure of the PIN (Product Identification Number) on the name-plate.

D: Represents the date of modification. (Example: D03/09: New modification part has been applied to the products manufactured in and after Sept 2003.)
H: Indicates the component manufacturing No.
F: Indicates the front attachment manufacturing No

REPLACEABLE PART:

Indicates the part No. and quantity per machine of the replacement part.

NOTE: When the part with mark Y, I, or P shown in the interchangeability column is ordered, the part shown in the replacement part column may be automatically supplied instead of the ordered part.

AVANT-PROPOS

◎ Dû aux efforts continus d'KCM en vue d'améliorer la qualité de ses produits, les descriptions dans le catalogue de pièces détachées peuvent différer légèrement de celle de votre chine. Si vous doutez de certains détails, n'hésitez pas à contacter votre concessionnaire KCM le plus proche.

◎ En ce qui concerne les pièces détachées du moteur, veuillez consulter le catalogue de pièces détachées spécifique au moteur diesel.

1 COMMENT COMMANDER DES PIECES ETACHEES

Lors de votre commande, veuillez spécifier les léments suivants comme démontré dans l'exemple ci-dessous.

(1) Modèle/type
(2) Produit Numéro d'identification
(3) N°de référence
(4) Dénomination du composant
(5) Quantité
(6) Nom et adresse de l'acheteur

2 COMMENT UTILISER CE CATALOGUE

PART NAME: Lorsqu'une pièce fait partie intégrante d'un assemblage, le signe « . » apparaît avant la dénomination du composant.

Q'TY: Indique le nombre de pièces utilisées par machine. La quantité des pièces internes correspond au nombre de pièces internes nécessaires pour la composition d'un assemblage.

SYMBOLES UTILISÉS DANS CE CATALOQUE :

Les symboles figurant dans le code de service et dans les colonnes d'interchangeabilité correspondent aux indications suivantes.

W: Exige un traitement complémentaire sur le site. Renseignez-vous auprès de votre concessionnaire KCM le plus proche.
H: Indique une pièce en particulier. Demandez à votre concessionnaire KCM le plus proche de la réparer.
D: Pièce impossible à remplacer séparément. Remplacez la pièce dans son ensemble.
K: Pièce contenue dans le kit de réparation.
R: Indique que la quantité de pièces telles que des cales d'épaisseur diffère selon le numéro de série de la machine.
S: Pièce disponible comme pièce de réparation ou d'entretien.
Z: Pièces faisant partie du moteur.
OS: Pièces aux cotes de réparation supérieures
US: Pièces aux cotes de réparation (sous-dimensionnées) (les pièces marquées de « OS » ou « US » sont décrites dans la colonne suivante, dans la colonne de pièce standard.)
#: Indique des pièces récemment ajoutées à la machine ou au composant.
Y: Pièce interchangeable sans autre condition.
I: Utilisé pour indiquer le numéro de référence et la quantité de la pièce à utiliser pour le composant concerné dans la colonne de pièce de rechange. Toutefois, la pièce concernée n'est pas utilisée pour le composant indiqué par I.
T: Devient interchangeable lorsqu'il est utilisé en combinaison avec d'autres pièces.
P: Indique une pièce à ne pas utiliser. Utilisez la pièce indiquée dans la colonne de pièce de rechange.

SERIAL NO.(N°de SERIE):

Le numéro de série correspond aux six derniers chiffres du Numéro d'identification (PIN) de la plaque d'identification

D: Représente la date de modification. (Exemple : D03/09 : la nouvelle pièce modifiée a été montée sur les machines fabriquées durant et après septembre 2003).
H: Indique le numéro de fabrication du composant.
F: Indique le numéro de fabrication de l'équipement avant.

REPLACEABLE PART:

Indique le numéro de référence et la quantité par machine de la pièce de rechange.

Note: Lorsque vous commandez une pièce comportant un Y, I, ou P dans la colonne d'interchangeabilité, la pièce indiquée dans la colonne de pièce de rechange peut être livrée automatiquement à la place de la pièce commandée.

P R E F A C I O

◎ Debido al continuo esfuerzo de KCM por mejorar la calidad de sus productos, puede que las descripciones del “Parts Catalog” (Catálogo de piezas) no coincidan exactamente con su máquina. Si encuentra algún punto dudoso, no dude en ponerse en contacto con el distribuidor de productos de KCM más cercano.

◎ En lo referente a las piezas del motor, consulte el catálogo de piezas del motor diesel que se publica por separado.

1. CÓMO SE PIDEN LAS PIEZAS

Para pedir piezas, especifique los siguientes lementos según se muestra en el siguiente ejemplo.

(1) Modelo / tipo
(2) Producto Número de identificación
(3) Núm. Pieza
(4) Núm. Pieza
(5) Cant.
(6) Nombre y dirección del comprador

2. CÓMO SE UTILIZA ESTE CATÁLOGO DE PIEZAS

PART NAME: Cuando se trata de una pieza interior de un montaje, la marca “·” aparece delante del nombre de la pieza.

Q'TY: Indica cuántas piezas de ese tipo lleva cada máquina. La cantidad indicada junto a una pieza interna indica cuántas piezas internas de ese tipo son necesarias para realizar un ensamblaje.

SÍMBOLOS UTILIZADOS EN ESTE LIBRO:

Los símbolos indicados en el código de mantenimiento y en las columnas de piezas intercambiables indican la siguiente información:

W: Requiere procesamiento adicional en el lugar en el que se realice el trabajo. Pregunte al distribuidor de productos KCM más cercano.
H: Indica una pieza precisa. Pregunte al distribuidor de productos de KCM más cercano por la reparación de la pieza.
D: No se puede cambiar sola, hay que cambiar también otras piezas. Cambie la pieza en un montaje.
K: Incluida en el kit de piezas de repuesto.
R: Indica que la cantidad de piezas, como las cuñas, depende del número de serie de la máquina.
S: Se suministra como pieza de reparación o de repuesto.
Z: Pieza relacionada con el motor.
OS: Piezas de tamaño grande
US: Pieza de tamaño reducido (Las piezas con las marcas “OS” o “US” están descritas en la siguiente columna bajo la columna de piezas de tamaño estándar.)
#: Indica una pieza recientemente añadida al equipo o componente.
Y: Pieza intercambiable sin ningún tipo de limitación.
I: Usada para indicar el número de la pieza y cuántas se van a utilizar para la pieza indicada en la columna de piezas de repuesto. Ahora bien, la pieza indicada en la columna de piezas de repuesto no se utiliza para la pieza que lleva la marca I.
T: Se convierte en intercambiable cuando se combina con otras.
P: Indica una pieza que no se puede usar. Use la pieza indicada en la columna de piezas de repuesto.

SERIAL NO.(Núm. SERIE):

El número de serie corresponde al último número de seis dígitos del NIP (Número de Identificación del Producto) que aparece en la placa de datos técnicos.

D: Representa la fecha de modificación. (Ejemplo: D03/09: En los productos fabricados desde septiembre de 2003 en adelante se ha incluido esta pieza recientemente modificada.
H: Indica el número de fabricación del componente.
F: Indica el número de fabricación del accesorio frontal.

REPLACEABLE PART:

Indica el número de la pieza y cuántas lleva cada máquina.

Nota: Cuando se hace un pedido de una pieza que lleva la marca Y, I o P en la columna de piezas intercambiables, se puede suministrar automáticamente la pieza indicada en la columna de piezas de repuesto en lugar de la pieza que se ha pedido.

MEMORANDUM

メ　モ　欄

Correctly fill in the following columns. Use these information when ordering the service parts and servicing the machine.
下表を部品注文, 機械管理等にご利用ください。

Product Identification Number 製　品　識　別　番　号	
Engine Type エ　ン　ジ　ン　型　式	ISUZU (いすゞ)：　AM-4HK1XZWT-01
Engine Mfg. Number エ　ン　ジ　ン　製　番	

◎　This parts catalog shows the components of 67TM7 Wheel Loader (North America Spec.).
このパーツカタログは、67TM7 ホイールローダ(北米仕様)に使用している部品を掲載してあります。

For the information not contained here, please refer to the “Basic Parts catalog”.
本冊子以外の部品については、別冊「本体パーツカタログ」をご参照ください。

Corresponding applicable models are indicated on the top of each page with the marks as shown below.
該当ページ および 該当部品が、何れの機種に適用されるかの表示は、次のように表わします。

■ Applicable Model (適用機種)

Model (機種名)	Model Code (機種コード)	Serial No. (適用号機)	Applicable Model (適用機種) –
67TM7	NDE61	5001–	○

■ Mark (記号)

INDICATION/表示方法	APPLICABLE MODEL ・ SPEC/適用機種・地域
–	ALL MODEL 全機種共通

©2014 Hitachi Construction Machinery Co., Ltd. All rights reserved.
©2014 日立建機株式会社 本書の無断複写･転用を禁じます。

CONTENTS
目　次

GROUP NAME	装置名称	Applicable Model 適用機種	Mark 記号	Serial No 適用号機	Page 頁
FRONT FRAME	フロントフレーム			5001-	001
ADDITIONAL COUNTERWEIGHT	追加カウンタウエイト			5001-	002
COUNTERWEIGHT SUPPORT (ADDITIONAL COUNTERWEIGHT)	カウンタウエイト取付部品 (追加カウンタウエイト)			5001-	003
ELECTRIC PARTS (FRONT)	電気部品 (フロント)			5001-	005
BUCKET AUTO LEVELER	バケットオートレベラ			5001-	007
ANGLE SENSOR	角度センサ			5001-	009
HORN	ホーン			5001-	011
HEAD LIGHT	前照灯			5001-	013
CONTROL VALVE	コントロールバルブ			5001-	015
* VALVE;CONTROL	* バルブ;コントロール			5001-	017
MAIN PIPING (3)	メイン配管 (3)			5001-	019
MAIN PIPING (4)	メイン配管 (4)			5001-	021
MAIN PIPING (5)	メイン配管 (5)			5001-	023
RIDE CONTROL	ライドコントロール			5001-	025
* VALVE;CONTROL (RIDE CONTROL)	* バルブ;コントロール (ライドコントロール)			5001-	027
* ACCUMULATOR (RIDE CONTROL)	* アキュムレータ (ライドコントロール)			5001-	029
MAIN PIPING (WITHOUT QUICK COUPLER)(WITHOUT 3 SPOOL)	メイン配管 (クイックカプラ不付) (3連不付)			5001-	031
PILOT PIPING (3)	パイロット配管 (3)			5001-	033
LUBRICATE PIPING (FRONT)	給脂配管 (フロント)			5001-	035
BUCKET CYLINDER	バケットシリンダ			5001-	037
* CYL.;BUCKET (L)	* シリンダ;バケット (左)			5001-	039
* CYL.;BUCKET (R)	* シリンダ;バケット (右)			5001-	041
LIFT ARM	リフトアーム			5001-	043
LIFT ARM PARTS (1)	リフトアーム用品 (1)			5001-	045
LIFT ARM PARTS (2)	リフトアーム用品 (2)			5001-	047
LIFT ARM PARTS (3)	リフトアーム用品 (3)			5001-	049
NAME PLATE (NAME OF COMPANY)	ネームプレート (社名)			5001-	051
NAME PLATE (REAR)	ネームプレート (リア)			5001-	053

PARTS INDEX　　**索引**　　055

FRONT FRAME
フロントフレーム

Applicable Model (適用機種): -
Mark(記号): -
Serial No.(適用号機):5001-

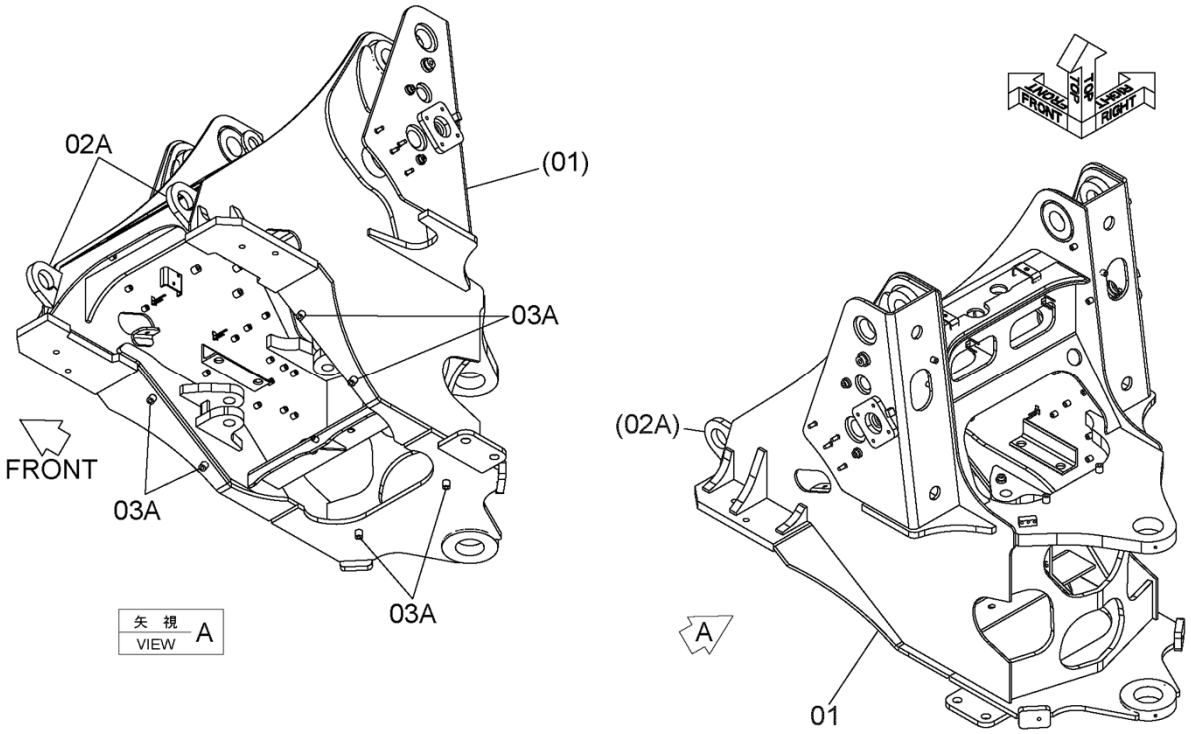

DCYA40015851

ITEM 符号	PART NO. 部品番号	PART NAME	部 品 名	Q'TY 数量	S.C サービスコード	SERIAL NO. 適用号機	ICA 互換性	REPLACEABLE PART 代替部品 PART NO. 部品番号	Q'TY 数量
	YQYA40015598	FRAME, FRONT	フレーム, フロント	1					
01	++++++++++	* FRAME, FRONT	* フレーム, フロント	1	D				
02	++++++++++	* ADD, FRAME	* カコウズ, フレーム	1	D				
02A	YQ563C612001	** LUG, LIFTING	** ラグ, リフティング	2	W				
03	++++++++++	* ADD, FRAME	* カコウズ, フレーム	1	D				
03A	YQ0143212025	** SEAT, SCREW	** シート, スクリュ	6	W				

CODE:DCYA40015598-1 PNDE-OP1-1

ADDITIONAL COUNTERWEIGHT
追加カウンタウエイト

Applicable Model (適用機種): -
Mark(記号): -
Serial No.(適用号機):5001-

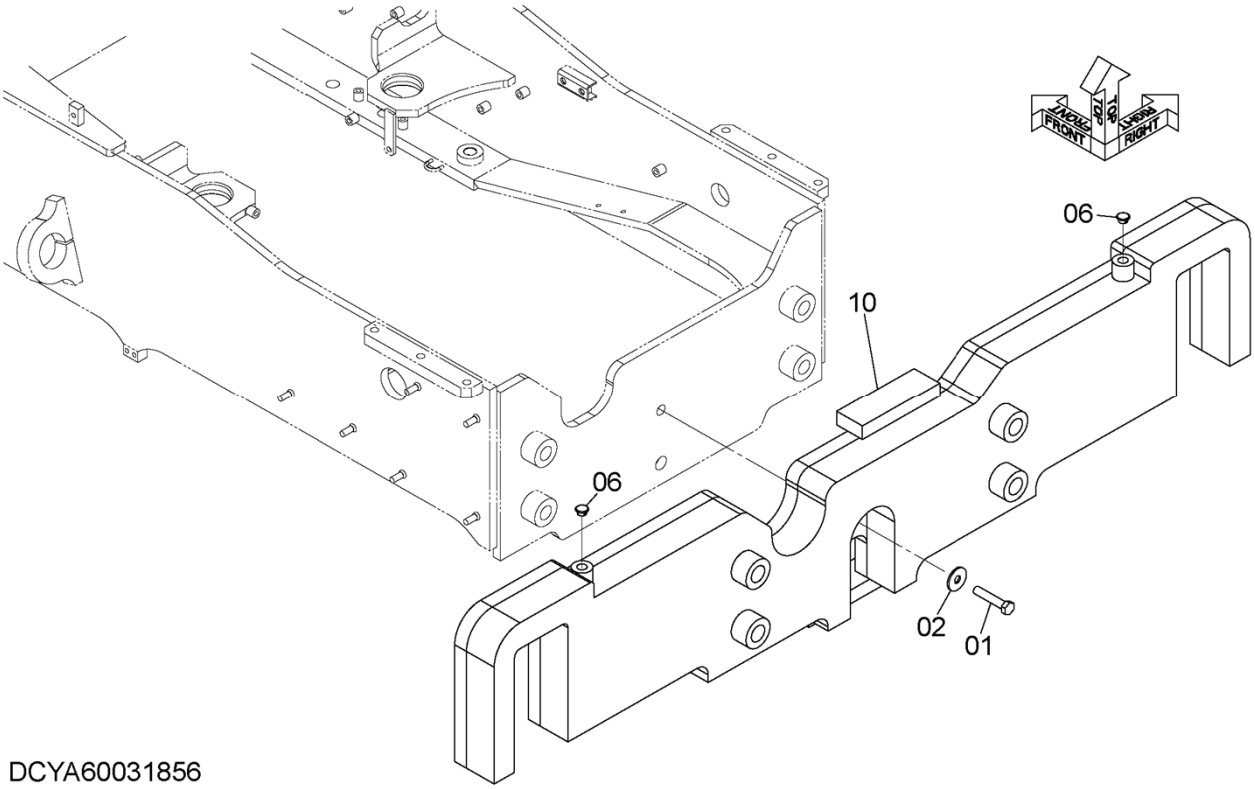

ITEM 符号	PART NO. 部品番号	PART NAME	部 品 名	Q'TY 数量	S.C サービスコード	SERIAL NO. 適用号機	ICA 互換性	REPLACEABLE PART 代替部品 PART NO. 部品番号	Q'TY 数量
01	YQJ901680	BOLT	ボルト	1					
02	YQJ217085	WASHER	ワッシャ	1					
06	YQ3396221116	PLUG	プラグ	2					
10	YQYA40016942	WEIGHT,COUNTER (0.56t)	ウエイト,カウンタ (0.56t)	1					

CODE:DCYA60036302-1 PNDE-OP1-1

COUNTERWEIGHT SUPPORT (ADDITIONAL COUNTERWEIGHT)
カウンタウエイト取付部品（追加カウンタウエイト）

Applicable Model (適用機種): -
Mark(記号): -
Serial No.(適用号機):5001-

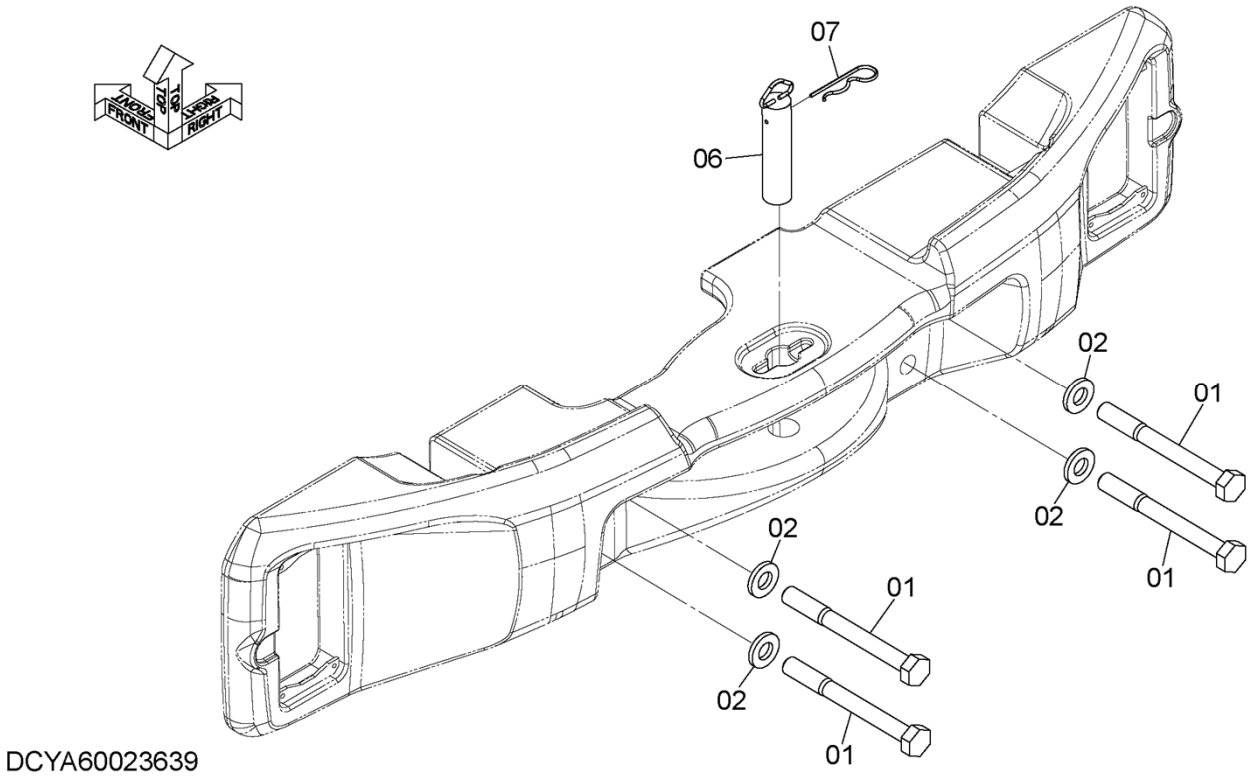

ITEM 符号	PART NO. 部品番号	PART NAME	部　品　名	Q'TY 数量	S.C サービスコード	SERIAL NO. 適用号機	ICA 互換性	REPLACEABLE PART 代替部品 PART NO. 部品番号	Q'TY 数量
01	YQJ923025	BOLT	ボルト	4					
02	YQJ222030	WASHER	ワッシャ	4					
06	YQ263G630021	PIN	ピン	1					
07	YQ2638912431	PIN,LOCK	ピン,ロック	1					

M E M O

ELECTRIC PARTS (FRONT)
電気部品（フロント）

Applicable Model (適用機種): -
Mark(記号): -
Serial No.(適用号機):5001-

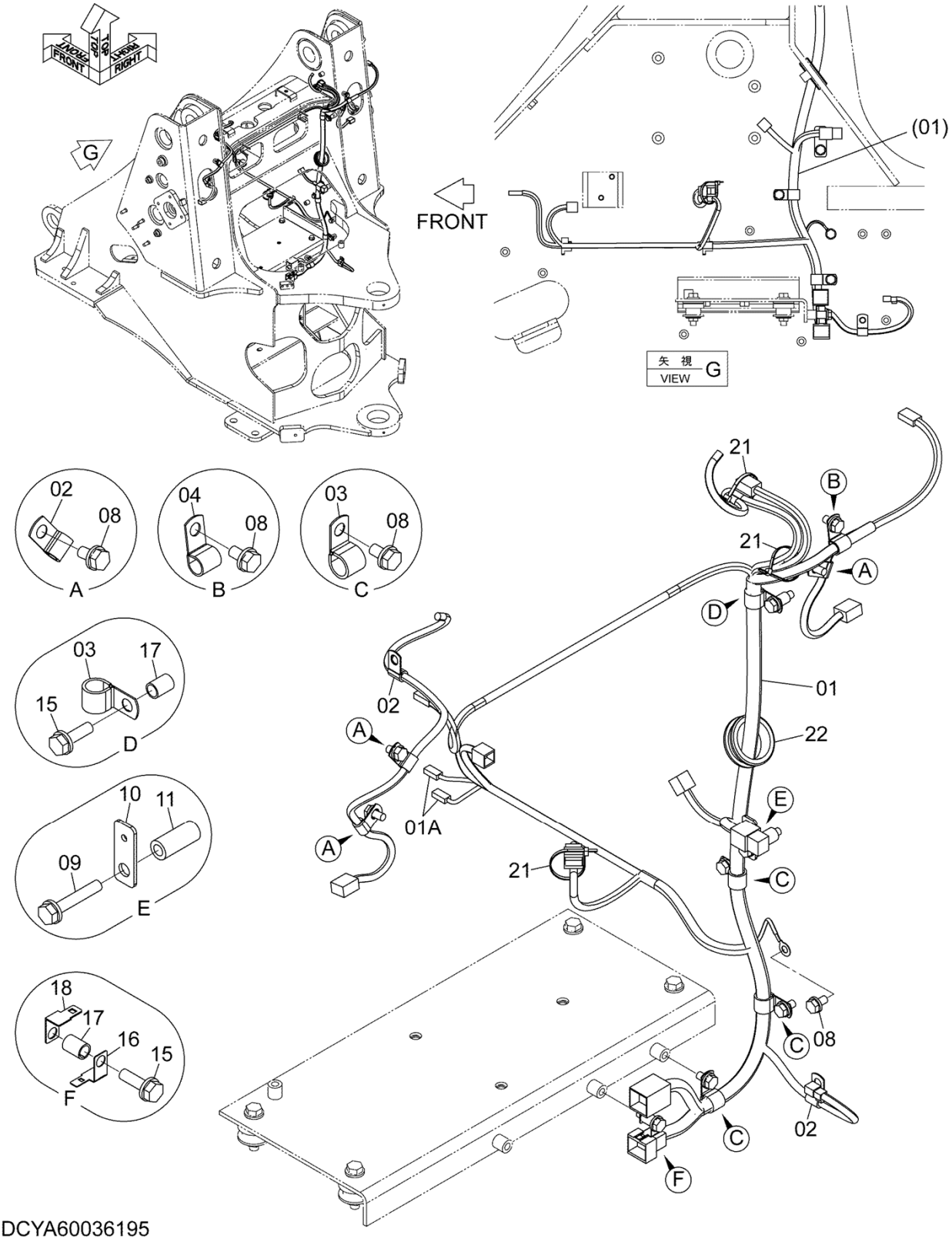

ELECTRIC PARTS (FRONT)
電気部品（フロント）

Applicable Model (適用機種): -
Mark(記号): -
Serial No.(適用号機):5001-

ITEM 符号	PART NO. 部品番号	PART NAME	部　品　名	Q'TY 数量	S.C サービスコード	SERIAL NO. 適用号機	ICA 互換性	REPLACEABLE PART 代替部品 PART NO. 部品番号	Q'TY 数量
01	YQYA00016254	HARNESS	ハーネス	1					
01A	YQYA00031759	* DIODE (1.5A)	* ダイオード (1.5A)	2					
02	YQ4190261	CLIP	クリップ	5					
03	YQ4190262	CLIP	クリップ	4					
04	YQ4190253	CLIP	クリップ	1					
08	YQJ271020	BOLT,W/WASHER	ボルト（ワッシャ付）	8	D				
09	YQJ271060	BOLT,W/WASHER	ボルト（ワッシャ付）	1	D				
10	YQYA00006008	PLATE	プレート	1					
11	YQ263E672151	COLLAR	カラー	1					
15	YQJ271035	BOLT,W/WASHER	ボルト（ワッシャ付）	2	D				
16	YQ4257159	BRACKET	ブラケット	1					
17	YQ263G212301	TUBE	チューブ	2					
18	YQ4418301	BRACKET	ブラケット	1					
21	YQ0491311200	CLIP	クリップ	3					
22	YQ4201749	BUSHING,RUBBER	ブッシング,ラバー	1					

BUCKET AUTO LEVELER
バケットオートレベラ

Applicable Model (適用機種): -
Mark(記号): -
Serial No.(適用号機):5001-

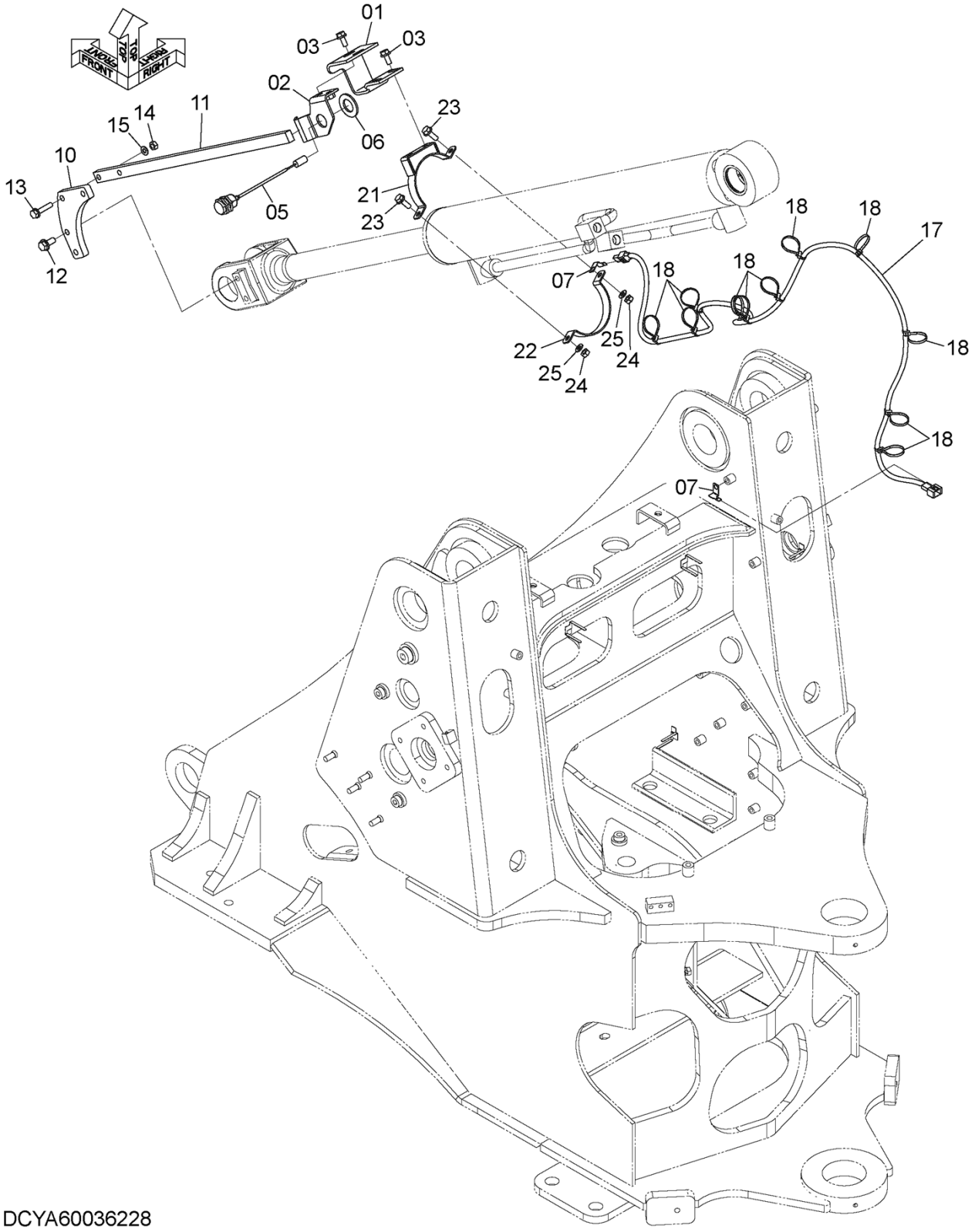

BUCKET AUTO LEVELER
バケットオートレベラ

Applicable Model (適用機種): -
Mark(記号): -
Serial No.(適用号機):5001-

ITEM 符号	PART NO. 部品番号	PART NAME	部 品 名	Q'TY 数量	S.C サービスコード	SERIAL NO. 適用号機	ICA 互換性	REPLACEABLE PART 代替部品 PART NO. 部品番号	Q'TY 数量
01	YQ563E242051	BRACKET	ブラケット	1					
02	YQ563E240011	BRACKET	ブラケット	1					
03	YQJ271025	BOLT,W/WASHER	ボルト (ワッシャ付)	4	D				
05	YQ4637651	SWITCH	スイッチ	1					
06	YQA590130	WASHER,PLANE	ワッシャ,プレーン	1					
07	YQ4257159	BRACKET	ブラケット	2					
10	YQ563C242021	PLATE	プレート	1					
11	YQ263F242111	BAR	バー	1					
12	YQJ271230	BOLT,W/WASHER	ボルト (ワッシャ付)	2	D				
13	YQJ271050	BOLT,W/WASHER	ボルト (ワッシャ付)	2	D				
14	YQJ950010	NUT	ナット	2					
15	YQA590110	WASHER,PLANE	ワッシャ,プレーン	2					
17	YQYA00036019	HARNESS	ハーネス	1					
18	YQ4441695	CLIP	クリップ	11					
21	YQ563C242031	BRACKET	ブラケット	1					
22	YQ563C242041	BAND	バンド	1					
23	YQJ271030	BOLT,W/WASHER	ボルト (ワッシャ付)	2	D				
24	YQJ950010	NUT	ナット	2					
25	YQA590110	WASHER,PLANE	ワッシャ,プレーン	2					

ANGLE SENSOR
角度センサ

Applicable Model (適用機種): -
Mark(記号): -
Serial No.(適用号機):5001-

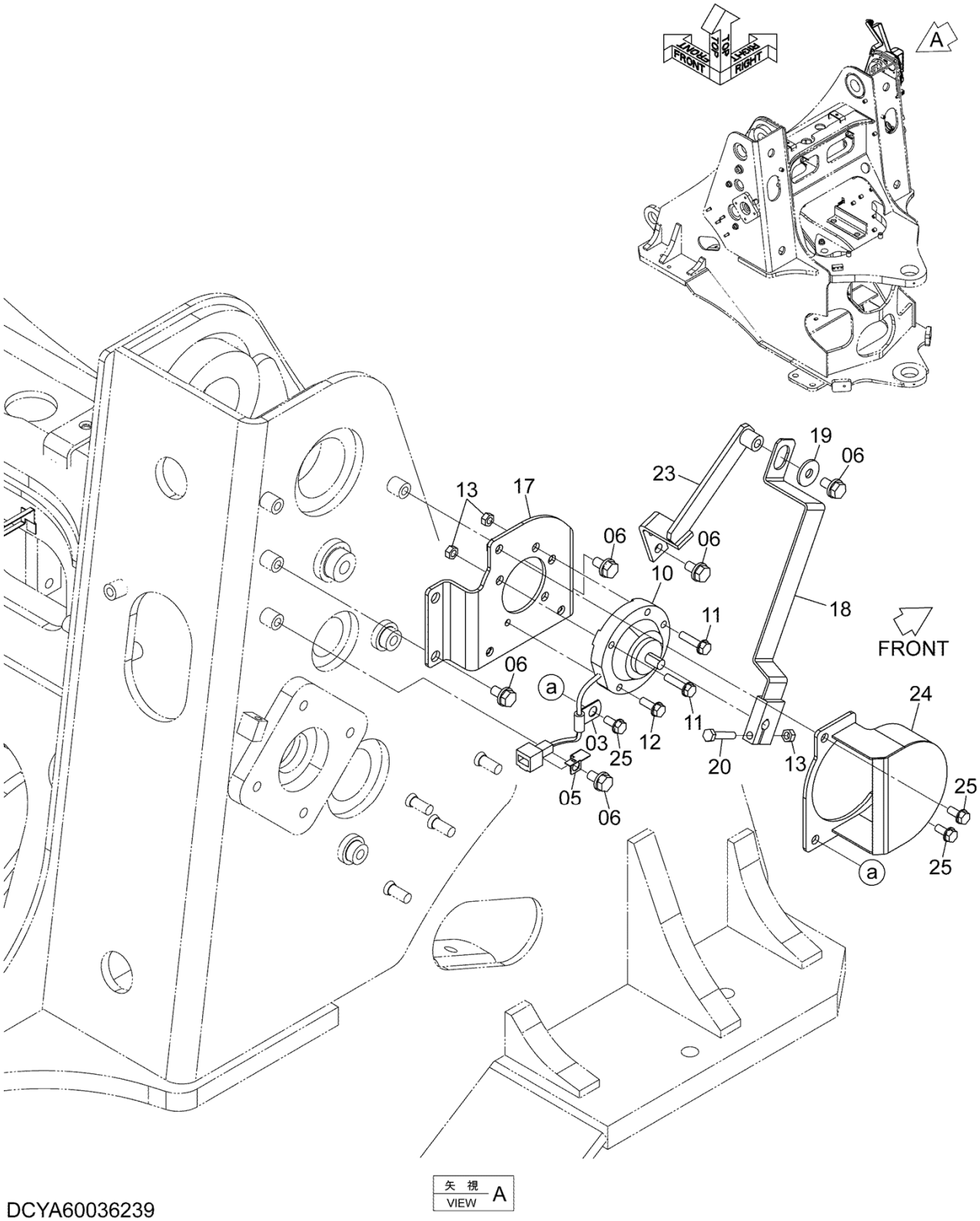

DCYA60036239

ANGLE SENSOR
角度センサ

Applicable Model (適用機種): -
Mark(記号): -
Serial No.(適用号機):5001-

ITEM 符号	PART NO. 部品番号	PART NAME	部 品 名	Q'TY 数量	S.C サービスコード	SERIAL NO. 適用号機	ICA 互換性	REPLACEABLE PART 代替部品 PART NO. 部品番号	Q'TY 数量
03	YQ4190276	CLIP	ｸﾘｯﾌﾟ	1					
05	YQ4257159	BRACKET	ﾌﾞﾗｹｯﾄ	1					
06	YQJ271020	BOLT,W/WASHER	ﾎﾞﾙﾄ (ﾜｯｼｬ付)	7	D				
10	YQ4476333	SENSOR	ｾﾝｻ	1					
11	YQJ260835	BOLT,W/WASHER	ﾎﾞﾙﾄ (ﾜｯｼｬ付)	4	D				
12	YQJ260825	BOLT,W/WASHER	ﾎﾞﾙﾄ (ﾜｯｼｬ付)	1	D				
13	YQJ950008	NUT	ﾅｯﾄ	5					
17	YQ263G240293	BRACKET	ﾌﾞﾗｹｯﾄ	1					
18	YQ563F242171	LEVER	ﾚﾊﾞｰ	1					
19	YQJ217083	WASHER	ﾜｯｼｬ	1					
20	YQJ900840	BOLT	ﾎﾞﾙﾄ	1					
23	YQ563E242191	BRACKET	ﾌﾞﾗｹｯﾄ	1					
24	YQ263G240303	COVER	ｶﾊﾞｰ	1					
25	YQJ260820	BOLT,W/WASHER	ﾎﾞﾙﾄ (ﾜｯｼｬ付)	3	D				

HORN
ホーン

Applicable Model (適用機種): -
Mark(記号): -
Serial No.(適用号機):5001-

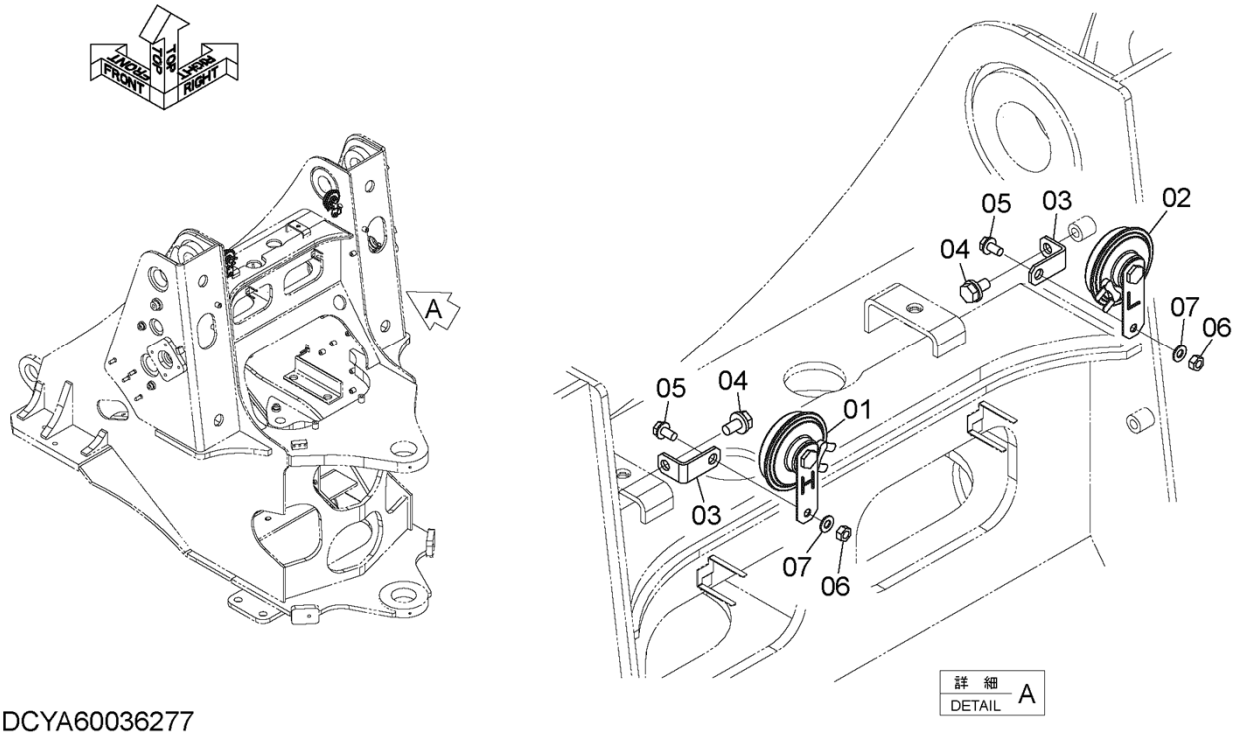

DCYA60036277

ITEM 符号	PART NO. 部品番号	PART NAME	部 品 名	Q'TY 数量	S.C サービスコード	SERIAL NO. 適用号機	ICA 互換性	REPLACEABLE PART 代替部品 PART NO. 部品番号	Q'TY 数量
01	YQYA00004507	HORN (HIGH)	ホーン (HIGH)	1					
02	YQYA00004508	HORN (LOW)	ホーン (LOW)	1					
03	YQ263J222181	BRACKET	ブラケット	2					
04	YQJ271020	BOLT,W/WASHER	ボルト (ワッシャ付)	2	D				
05	YQJ260816	BOLT,W/WASHER	ボルト (ワッシャ付)	2	D				
06	YQJ950008	NUT	ナット	2					
07	YQA590108	WASHER,PLANE	ワッシャ,プレーン	2					

M E M O

HEAD LIGHT
前照灯

Applicable Model (適用機種): -
Mark(記号): -
Serial No.(適用号機):5001-

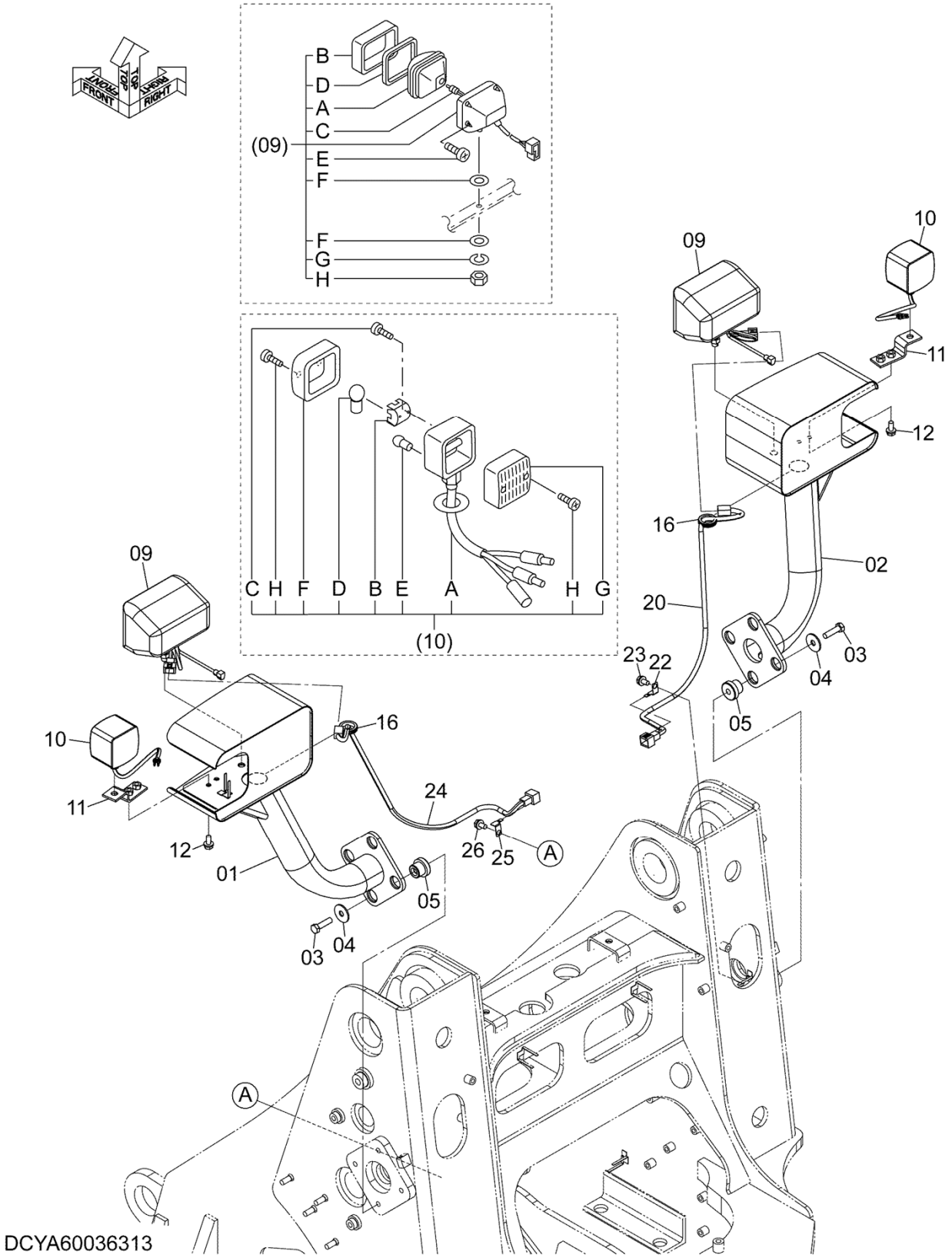

HEAD LIGHT
前照灯

Applicable Model (適用機種): -
Mark(記号): -
Serial No.(適用号機):5001-

ITEM 符号	PART NO. 部品番号	PART NAME	部 品 名	Q'TY 数量	S.C サービスコード	SERIAL NO. 適用号機	ICA 互換性	REPLACEABLE PART 代替部品 PART NO. 部品番号	Q'TY 数量
01	YQYA40018127	BRACKET	ブラケット	1					
02	YQYA40015325	BRACKET	ブラケット	1					
03	YQJ901245	BOLT	ボルト	8					
04	YQ2631212021	WASHER	ワッシャ	8					
05	YQ2660642251	RUBBER	ラバー	8					
09	YQ4436232	LAMP,HEAD	ランプ,ヘッド	2					
09A	YQ4434678	* LENS,UNIT	* レンズ,ユニット	1					
09B	YQ4326802	* FRAME	* フレーム	1					
09C	YQ4434679	* BULB	* バルブ	1					
		(24V 75/70W)	(24V 75/70W)						
09D	YQ4326803	* GASKET	* ガスケット	1					
09E	YQ4307027	* SCREW	* スクリュ	4					
09F	YQA590114	* WASHER,PLANE	* ワッシヤ,プレーン	2					
09G	YQA590914	* WASHER,SPRING	* ワッシヤ,スプリング	1					
09H	YQJ952014	* NUT	* ナット	1					
10	YQ2640242432	LAMP,FRONT	ランプ,フロント	2					
10A	YQ2619247371	* BODY	* ボデー	1					
10B	YQ2619247381	* REFLECTOR	* リフレクタ	1					
10C	YQ2619247391	* SCREW	* スクリュ	2					
10D	YQ2640247291	* BULB	* バルブ	1					
		(24V 25W)	(24V 25W)						
10E	YQ2640247301	* BULB	* バルブ	1					
		(24V 5W)	(24V 5W)						
10F	YQ2619247401	* LENS	* レンズ	1					
		(FRONT)	(フロント)						
10G	YQ2619247411	* LENS	* レンズ	1					
		(REAR)	(リア)						
10H	YQ2640247311	* SCREW	* スクリュ	4					
11	YQ263G240311	SPACER	スペーサ	2					
12	YQJ271025	BOLT,W/WASHER	ボルト (ワッシャ付)	4	D				
16	YQ2147124411	BUSHING,RUBBER	ブッシング,ラバー	2					
20	YQ263F242071	HARNESS	ハーネス	1					
22	YQ4257159	BRACKET	ブラケット	1					
23	YQJ271020	BOLT,W/WASHER	ボルト (ワッシャ付)	1	D				
24	YQ263F242071	HARNESS	ハーネス	1					
25	YQ4257159	BRACKET	ブラケット	1					
26	YQJ271020	BOLT,W/WASHER	ボルト (ワッシャ付)	1	D				

CONTROL VALVE
コントロールバルブ

Applicable Model (適用機種): -
Mark(記号): -
Serial No.(適用号機):5001-

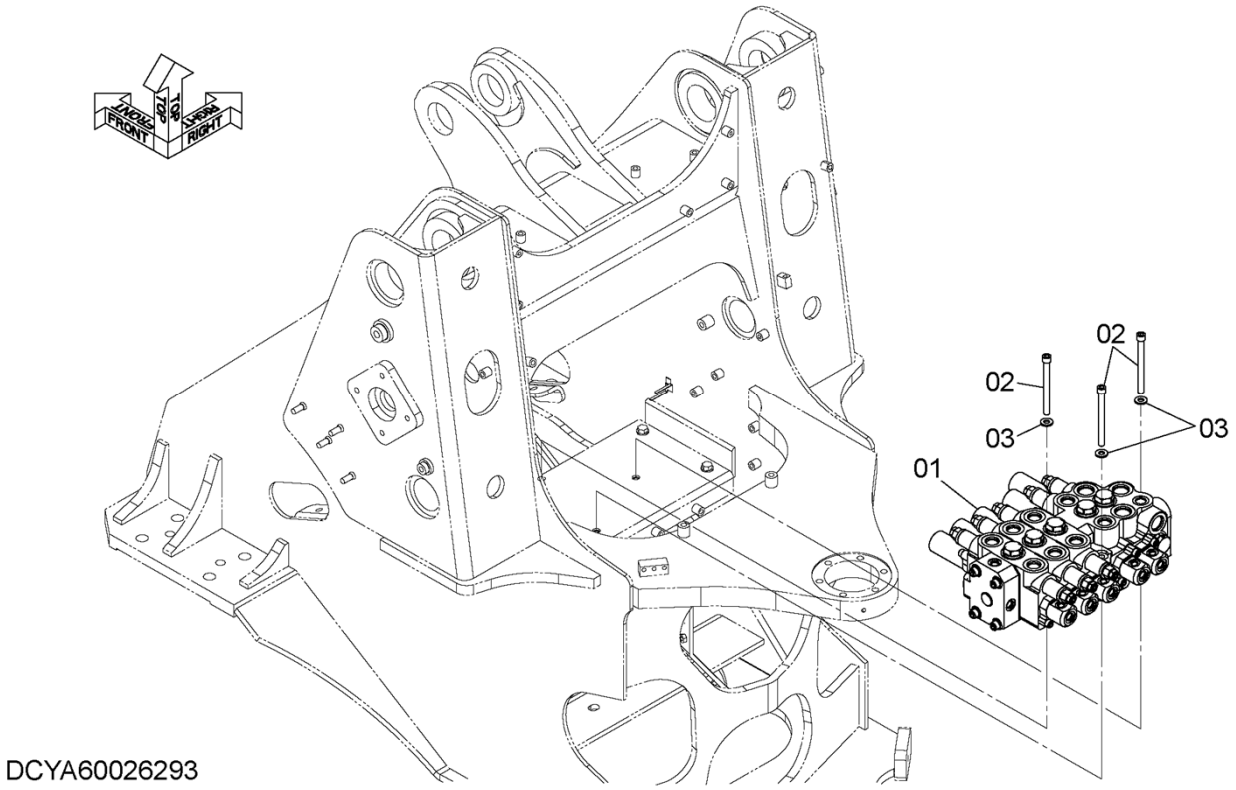

ITEM 符号	PART NO. 部品番号	PART NAME	部 品 名	Q'TY 数量	S.C サービス コード	SERIAL NO. 適用号機	ICA 互換性	REPLACEABLE PART 代替部品 PART NO. 部品番号	Q'TY 数量
01	+++++++++++++++	VALVE,CONTROL	バルブ,コントロール	1	DH		I	YQYB60001123	1
		(for assembly of machine)<for details see "VALVE,CONTROL">							
		(本体組立用)<詳細は "バルブ,コントロール" 参照>							
01	YQYB60001123	VALVE,CONTROL	バルブ,コントロール	1	S				
		(for transportation)							
		(サービスパーツ用)							
02	YQJ781208	BOLT,SOCKET	ボルト,ソケット	3					
03	YQJ222012	WASHER	ワッシャ	3					

M E M O

VALVE,CONTROL
バルブ,コントロール

Applicable Model (適用機種): -
Mark(記号): -
Serial No.(適用号機):5001-

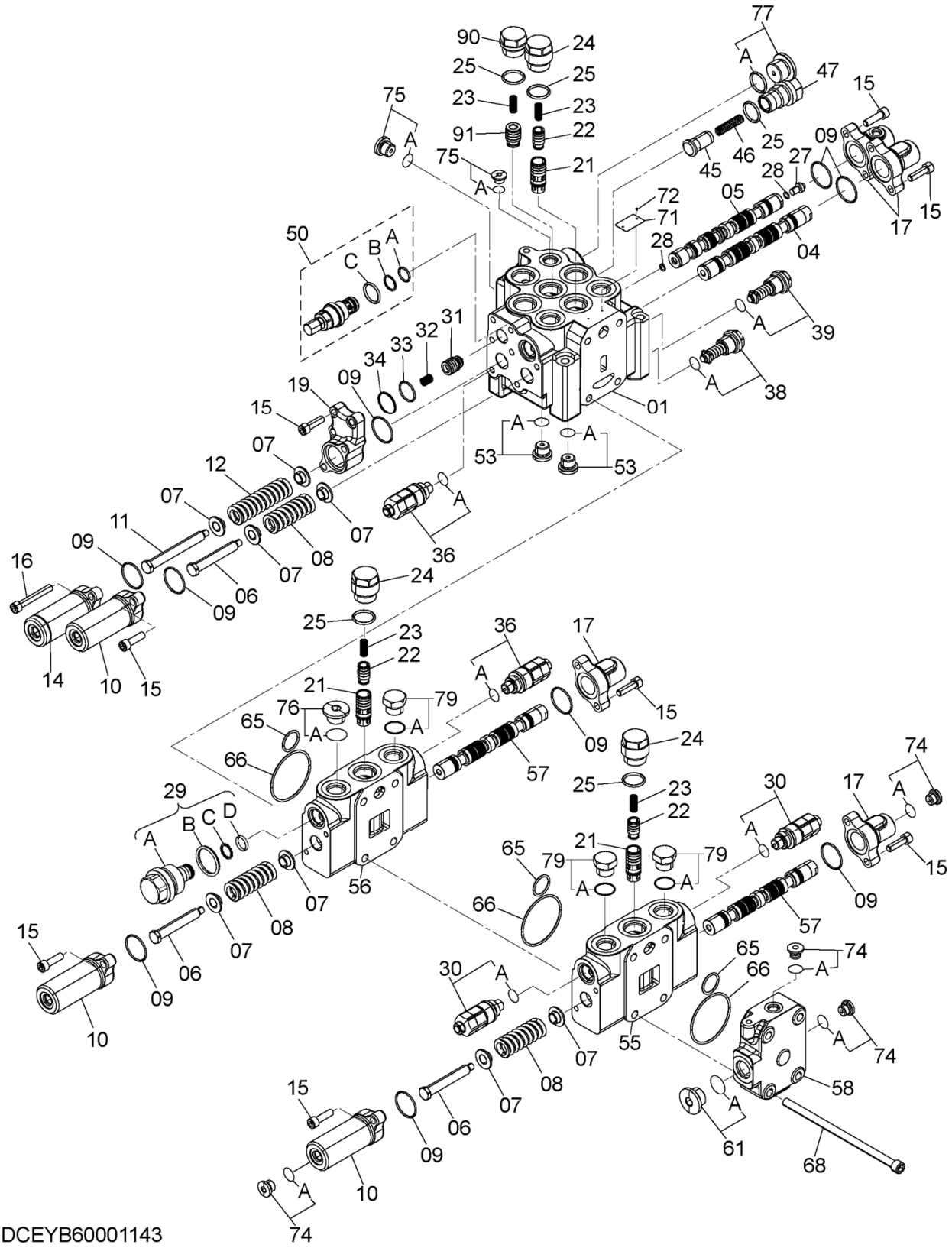

VALVE,CONTROL
バルブ,コントロール

Applicable Model (適用機種): -
Mark(記号): -
Serial No.(適用号機):5001-

ITEM 符号	PART NO. 部品番号	PART NAME	部 品 名	Q'TY 数量	S.C サービスコード	SERIAL NO. 適用号機	ICA 互換性	REPLACEABLE PART 代替部品 PART NO. 部品番号	Q'TY 数量
	++++++++++++++++	VALVE,CONTROL (for assembly of machine)	ﾊﾞﾙﾌﾞ,ｺﾝﾄﾛｰﾙ	1	D		I	YQYB60001123	1
	YQYB60001123	VALVE,CONTROL (for transportation)	ﾊﾞﾙﾌﾞ,ｺﾝﾄﾛｰﾙ	1	S				
01	+++++++	* HOUSING	* ﾊｳｼﾞﾝｸﾞ	1	D				
04	+++++++	* SPOOL,MAIN	* ｽﾌﾟｰﾙ,ﾒｲﾝ	1	D				
05	+++++++	* SPOOL,MAIN	* ｽﾌﾟｰﾙ,ﾒｲﾝ	1	D				
06	YQ4615242	* BOLT	* ﾎﾞﾙﾄ	3					
07	YQ4714821	* SEAT,SPRING	* ｼｰﾄ,ｽﾌﾟﾘﾝｸﾞ	8					
08	YQ4631605	* SPRING,COMPRES.	* ｽﾌﾟﾘﾝｸﾞ,ｺﾝﾌﾟﾚｯｼ	3					
09	YQ2046981	* ORING	* ORING	9					
10	YQ3101044	* HOUSING	* ﾊｳｼﾞﾝｸﾞ	3					
11	YQ4615243	* BOLT	* ﾎﾞﾙﾄ	1					
12	YQ4631606	* SPRING,COMPRES.	* ｽﾌﾟﾘﾝｸﾞ,ｺﾝﾌﾟﾚｯｼ	1					
14	YQ3101312	* HOUSING	* ﾊｳｼﾞﾝｸﾞ	1					
15	YQM341036	* BOLT,SOCKET	* ﾎﾞﾙﾄ,ｿｹｯﾄ	17					
16	YQM341071	* BOLT,SOCKET	* ﾎﾞﾙﾄ,ｿｹｯﾄ	2					
17	YQ3103963	* HOUSING	* ﾊｳｼﾞﾝｸﾞ	4					
19	YQ3104849	* HOUSING	* ﾊｳｼﾞﾝｸﾞ	1					
21	YQ3103976	* POPPET	* ﾎﾟﾍﾟｯﾄ	3					
22	YQ3118869	* POPPET	* ﾎﾟﾍﾟｯﾄ	3					
23	YQ4616805	* SPRING,COMPRES.	* ｽﾌﾟﾘﾝｸﾞ,ｺﾝﾌﾟﾚｯｼ	4					
24	YQ4614846	* PLUG	* ﾌﾟﾗｸﾞ	3					
25	YQ4506429	* RING,O	* ﾘﾝｸﾞ,O	5					
27	YQ4474123	* PLUG	* ﾌﾟﾗｸﾞ	1					
28	YQ4506408	* RING,O	* ﾘﾝｸﾞ,O	2					
29	YQYB60000897	* ORIFICE	* ｵﾘﾌｨｽ	1					
29A	YQYB00000675	** ORIFICE	** ｵﾘﾌｨｽ	1					
29B	YQU12547U	** RING,O	** ﾘﾝｸﾞ,O	1					
29C	YQ4036979	** RING:BACK UP	** ﾘﾝｸﾞ,ﾊﾞｯｸｱｯﾌﾟ	1					
29D	YQ984618	** RING,O	** ﾘﾝｸﾞ,O	1					
30	YQ4678778	* VALVE,RELIEF	* ﾊﾞﾙﾌﾞ,ﾘﾘｰﾌ	2					
31	YQ4638115	* POPPET	* ﾎﾟﾍﾟｯﾄ	1					
32	YQ4611503	* SPRING,COMPRES.	* ｽﾌﾟﾘﾝｸﾞ,ｺﾝﾌﾟﾚｯｼ	1					
33	YQ4303809	* RING,O	* ﾘﾝｸﾞ,O	1					
34	YQ2046626	* RING:BACK UP	* ﾘﾝｸﾞ,ﾊﾞｯｸｱｯﾌﾟ	1					
36	YQ4697426	* VALVE,RELIEF	* ﾊﾞﾙﾌﾞ,ﾘﾘｰﾌ	2					
38	YQ9270491	* VALVE	* ﾊﾞﾙﾌﾞ	1					
38A	YQ4506424	** RING,O	** ﾘﾝｸﾞ,O	1					
39	YQ9270490	* VALVE	* ﾊﾞﾙﾌﾞ	1					
39A	YQ4506424	** RING,O	** ﾘﾝｸﾞ,O	1					
45	YQ4615268	* POPPET	* ﾎﾟﾍﾟｯﾄ	1					
46	YQ4636166	* SPRING,COMPRES.	* ｽﾌﾟﾘﾝｸﾞ,ｺﾝﾌﾟﾚｯｼ	1					
47	YQ4615269	* PLUG	* ﾌﾟﾗｸﾞ	1					
50	YQ9285362	* VALVE,RELIEF	* ﾊﾞﾙﾌﾞ,ﾘﾘｰﾌ	1					

VALVE,CONTROL
バルブ,コントロール

Applicable Model (適用機種): -
Mark(記号): -
Serial No.(適用号機):5001-

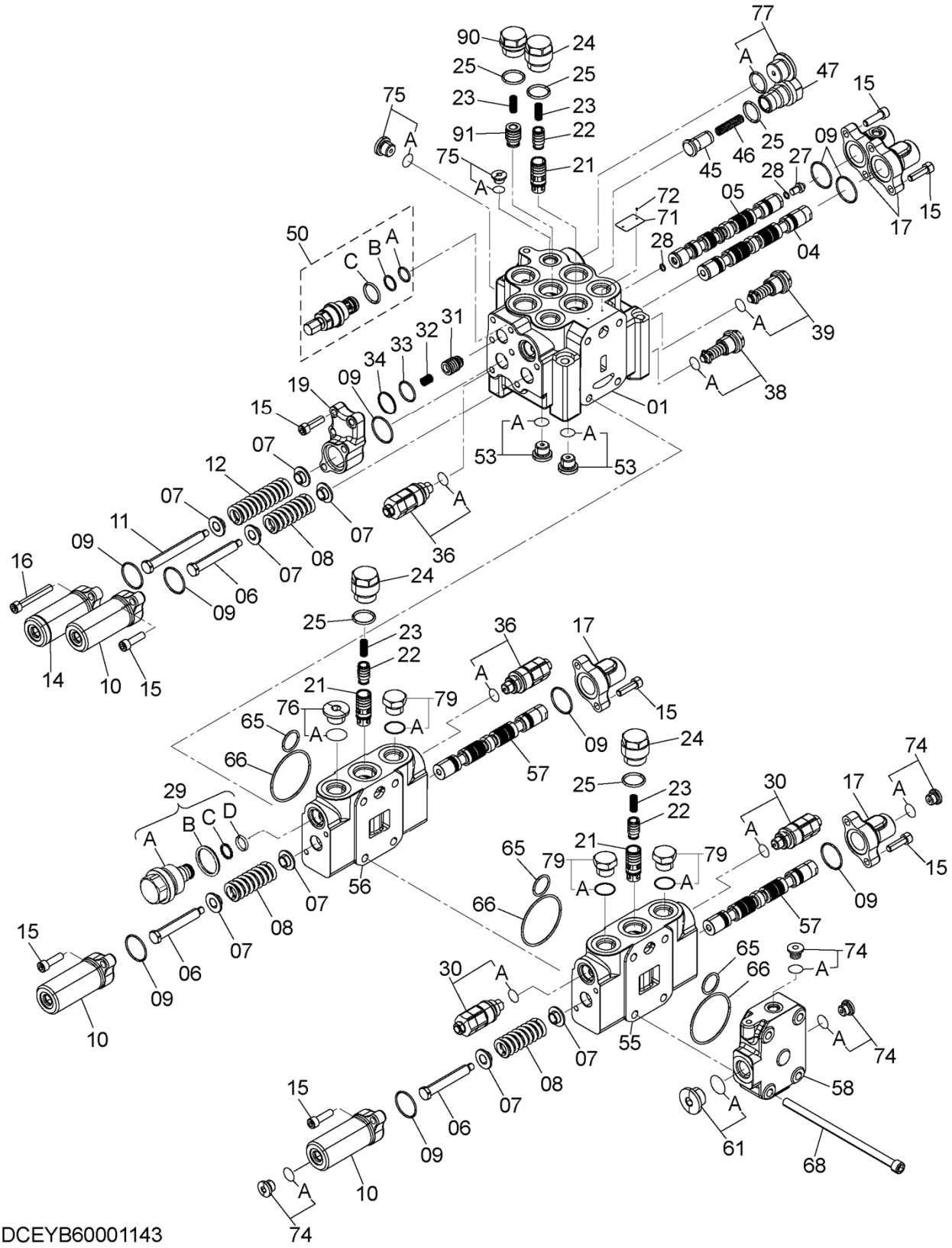

VALVE,CONTROL
バルブ,コントロール

Applicable Model (適用機種): -
Mark(記号): -
Serial No.(適用号機):5001-

ITEM 符号	PART NO. 部品番号	PART NAME	部 品 名	Q'TY 数量	S.C サービスコード	SERIAL NO. 適用号機	ICA 互換性	REPLACEABLE PART 代替部品 PART NO. 部品番号	Q'TY 数量
50A	YQ4506420	** RING,O	** ﾘﾝｸﾞ,O	1					
50B	YQ2046498	** RING:BACK UP	** ﾘﾝｸﾞ,ﾊﾞｯｸｱｯﾌﾟ	1					
50C	YQ4506428	** RING,O	** ﾘﾝｸﾞ,O	1					
53	YQ9134112	* PLUG	* ﾌﾟﾗｸﾞ	2					
53A	YQ4506418	** RING,O	** ﾘﾝｸﾞ,O	1					
55	+++++++	* HOUSING	* ﾊｳｼﾞﾝｸﾞ	1	D				
56	+++++++	* HOUSING	* ﾊｳｼﾞﾝｸﾞ	1	D				
57	+++++++	* SPOOL,MAIN	* ｽﾌﾟｰﾙ,ﾒｲﾝ	2	D				
58	YQ1032112	* PLATE,END	* ﾌﾟﾚｰﾄ,ｴﾝﾄﾞ	1					
61	YQ9134113	* PLUG	* ﾌﾟﾗｸﾞ	1					
61A	YQ4506424	** RING,O	** ﾘﾝｸﾞ,O	1					
65	YQA811030	* RING,O	* ﾘﾝｸﾞ,O	3					
66	YQA811080	* RING,O	* ﾘﾝｸﾞ,O	3					
68	YQJ781214	* BOLT,SOCKET	* ﾎﾞﾙﾄ,ｿｹｯﾄ	4					
71	+++++++	* NAME-PLATE	* ﾈｰﾑﾌﾟﾚｰﾄ	1	D				
72	+++++++	* SCREW,DRIVE	* ｽｸﾘｭ,ﾄﾞﾗｲﾌﾞ	2	D				
74	YQ9134111	* PLUG	* ﾌﾟﾗｸﾞ	4					
74A	YQ4509180	** RING,O	** ﾘﾝｸﾞ,O	1					
75	YQ9134112	* PLUG	* ﾌﾟﾗｸﾞ	2					
75A	YQ4506418	** RING,O	** ﾘﾝｸﾞ,O	1					
76	YQ9134113	* PLUG	* ﾌﾟﾗｸﾞ	1					
76A	YQ4506424	** RING,O	** ﾘﾝｸﾞ,O	1					
77	YQ9134114	* PLUG	* ﾌﾟﾗｸﾞ	1					
77A	YQ4506429	** RING,O	** ﾘﾝｸﾞ,O	1					
79	YQA885006	* PLUG	* ﾌﾟﾗｸﾞ	3					
79A	YQ4506424	** RING,O	** ﾘﾝｸﾞ,O	1					
90	YQ4660267	* PLUG	* ﾌﾟﾗｸﾞ	1					
91	YQ3108816	* POPPET	* ﾎﾟﾍﾟｯﾄ	1					

MAIN PIPING (3)
メイン配管 (3)

Applicable Model (適用機種): -
Mark(記号): -
Serial No.(適用号機):5001-

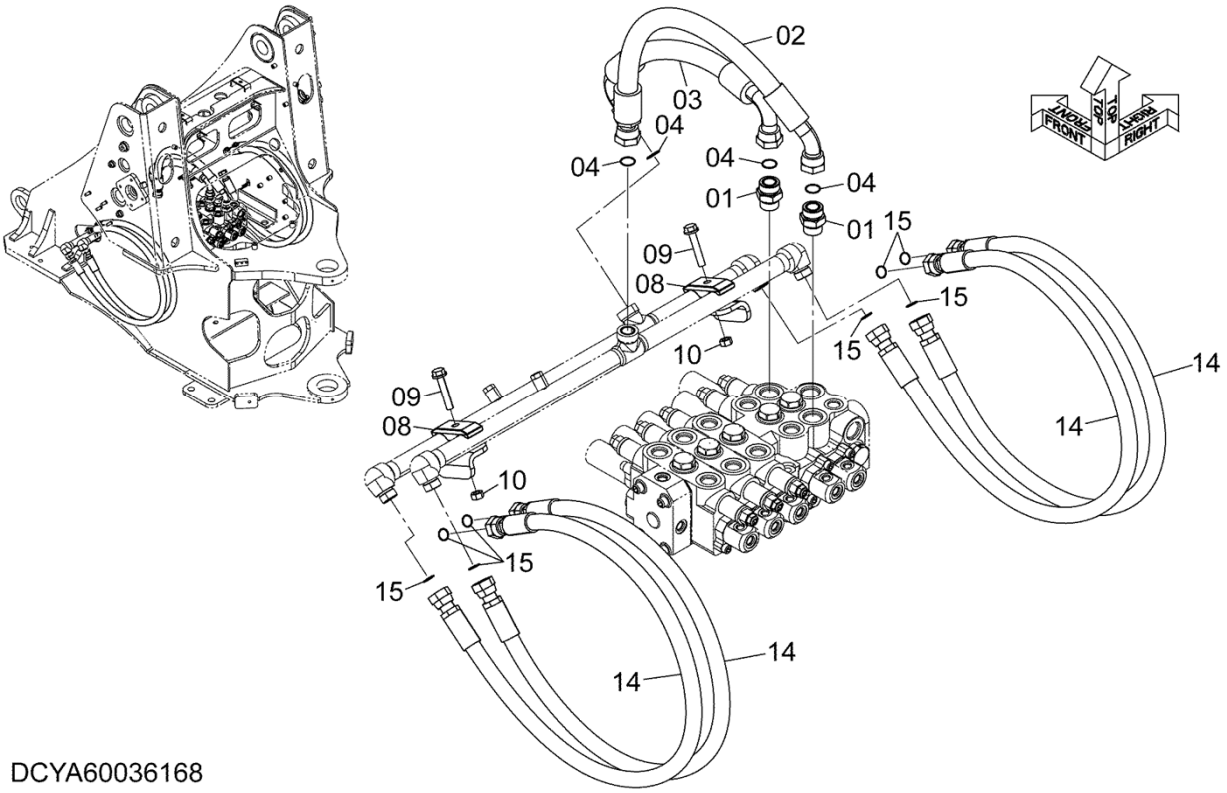

ITEM 符号	PART NO. 部品番号	PART NAME	部 品 名	Q'TY 数量	S.C サービスコード	SERIAL NO. 適用号機	ICA 互換性	REPLACEABLE PART 代替部品 PART NO. 部品番号	Q'TY 数量
01	YQA853188	ADAPTER SOCKET	アダプタ,ソケット	2					
01A	YQ4506429	* RING,O	* リング,O	1					
02	YQYA00014940	HOSE	ホース	1					
03	YQYA00014927	HOSE	ホース	1					
04	YQ4187328	RING,O	リング,O	4					
08	YQ4189860	CLAMP,PIPE	クランプ,パイプ	2					
09	YQJ271270	BOLT,W/WASHER	ボルト (ワッシャ付)	2	D				
10	YQJ950012	NUT	ナット	2					
14	YQYA00014827	HOSE	ホース	4					
15	YQ4187308	RING,O	リング,O	8					

M E M O

MAIN PIPING (4)
メイン配管 (4)

Applicable Model (適用機種): -
Mark(記号): -
Serial No.(適用号機):5001-

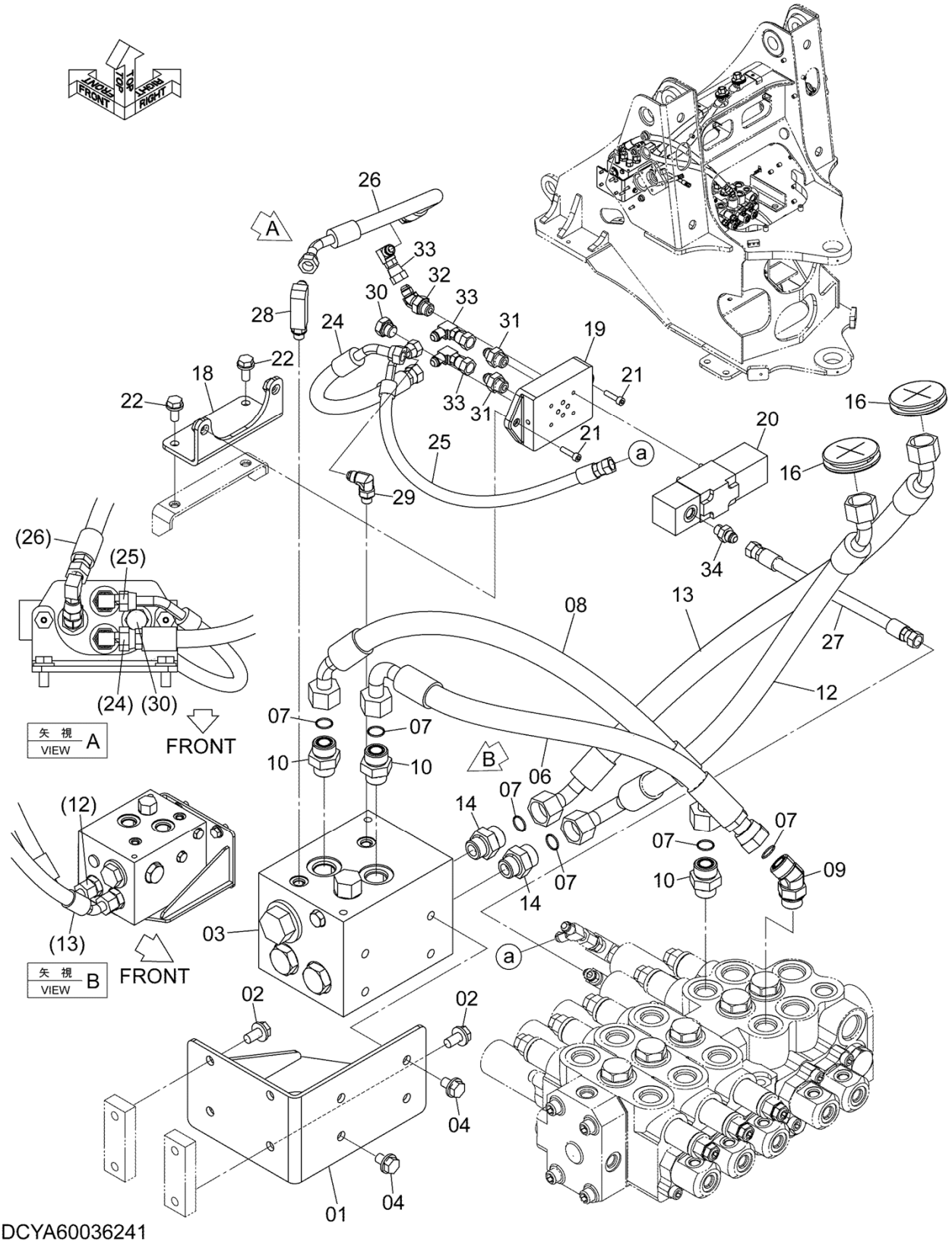

MAIN PIPING (4)
メイン配管 (4)

Applicable Model (適用機種): -
Mark(記号): -
Serial No.(適用号機):5001-

ITEM 符号	PART NO. 部品番号	PART NAME	部 品 名	Q'TY 数量	S.C サービスコード	SERIAL NO. 適用号機	ICA 互換性	REPLACEABLE PART 代替部品 PART NO. 部品番号	Q'TY 数量
01	YQYA40015943	BRACKET	ﾌﾞﾗｹｯﾄ	1					
02	YQJ271225	BOLT,W/WASHER	ﾎﾞﾙﾄ (ﾜｯｼｬ付)	4	D				
03	YQYA00035069	VALVE	ﾊﾞﾙﾌﾞ	1					
04	YQJ271220	BOLT,W/WASHER	ﾎﾞﾙﾄ (ﾜｯｼｬ付)	4	D				
06	YQ4221242	HOSE	ﾎｰｽ	1					
07	YQ4187308	RING,O	ﾘﾝｸﾞ,O	6					
08	YQYA00025791	HOSE	ﾎｰｽ	1					
09	YQA853266	ELBOW	ｴﾙﾎﾞ	1					
09A	YQ4506424	* RING,O	* ﾘﾝｸﾞ,O	1					
10	YQA853166	ADAPTER SOCKET	ｱﾀﾞﾌﾟﾀ,ｿｹｯﾄ	3					
10A	YQ4506424	* RING,O	* ﾘﾝｸﾞ,O	1					
12	YQYA00025790	HOSE	ﾎｰｽ	1					
13	YQYA00025792	HOSE	ﾎｰｽ	1					
14	YQA853166	ADAPTER SOCKET	ｱﾀﾞﾌﾟﾀ,ｿｹｯﾄ	2					
14A	YQ4506424	* RING,O	* ﾘﾝｸﾞ,O	1					
16	YQ4361148	BUSHING,RUBBER	ﾌﾞｯｼﾝｸﾞ,ﾗﾊﾞｰ	2					
18	YQYA40023269	BRACKET	ﾌﾞﾗｹｯﾄ	1					
19	YQYA00037214	PLATE,VALVE	ﾌﾟﾚｰﾄ,ﾊﾞﾙﾌﾞ	1					
20	YQYA00037213	VALVE	ﾊﾞﾙﾌﾞ	1					
21	YQJ780625	BOLT,SOCKET	ﾎﾞﾙﾄ,ｿｹｯﾄ	2					
22	YQJ271025	BOLT,W/WASHER	ﾎﾞﾙﾄ (ﾜｯｼｬ付)	2	D				
24	YQ4323283	HOSE	ﾎｰｽ	1					
25	YQ4489604	HOSE	ﾎｰｽ	1					
26	YQ4684006	HOSE	ﾎｰｽ	1					
27	YQ4624473	HOSE	ﾎｰｽ	1					
28	YQ4278442	ELBOW	ｴﾙﾎﾞ	1					
28A	YQ957366	* RING,O	* ﾘﾝｸﾞ,O	1					
29	YQA852323	ELBOW	ｴﾙﾎﾞ	1					
29A	YQ957366	* RING,O	* ﾘﾝｸﾞ,O	1					
30	YQA885003	PLUG	ﾌﾟﾗｸﾞ	1					
30A	YQ4509180	* RING,O	* ﾘﾝｸﾞ,O	1					
31	YQA852133	ADAPTER SOCKET	ｱﾀﾞﾌﾟﾀ,ｿｹｯﾄ	2					
31A	YQ4509180	* RING,O	* ﾘﾝｸﾞ,O	1					
32	YQA852233	ELBOW	ｴﾙﾎﾞ	1					
32A	YQ4509180	* RING,O	* ﾘﾝｸﾞ,O	1					
33	YQ4239976	UNION	ﾕﾆｵﾝ	3					
34	YQA852123	ADAPTER SOCKET	ｱﾀﾞﾌﾟﾀ,ｿｹｯﾄ	1					
34A	YQ957366	* RING,O	* ﾘﾝｸﾞ,O	1					

MAIN PIPING (5)
メイン配管 (5)

Applicable Model (適用機種): -
Mark(記号): -
Serial No.(適用号機):5001-

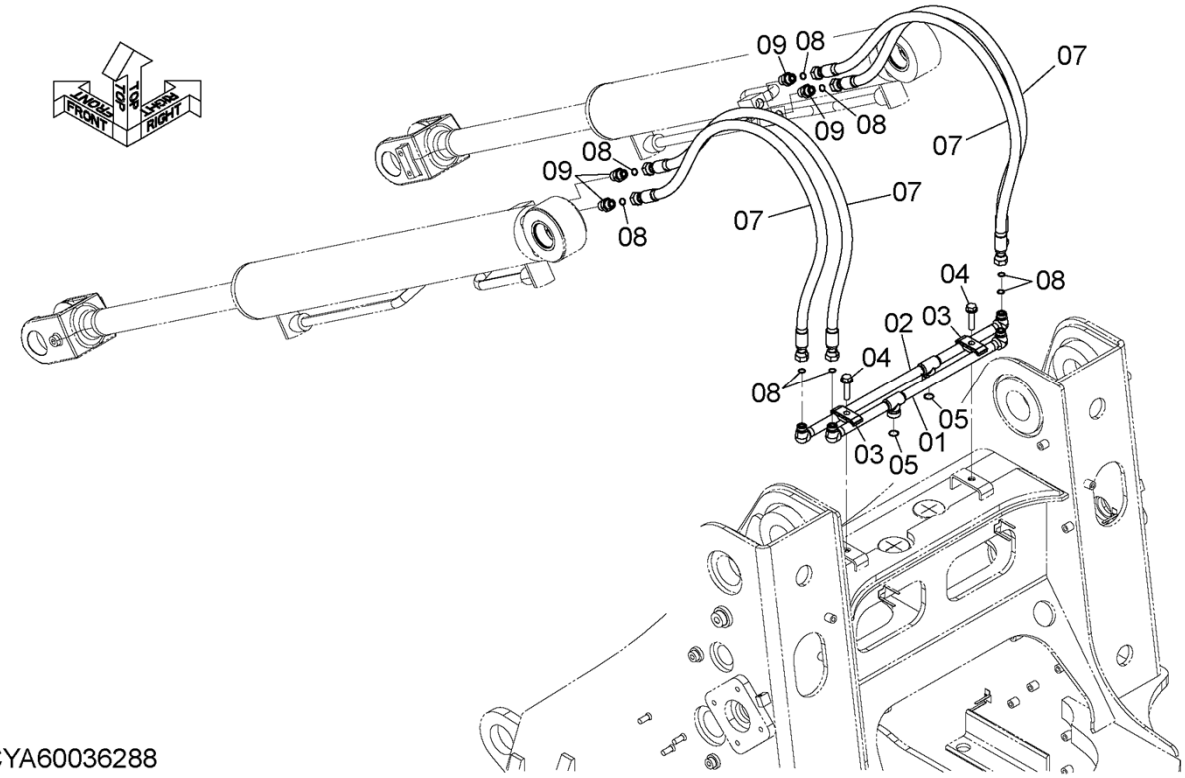

DCYA60036288

ITEM 符号	PART NO. 部品番号	PART NAME	部 品 名	Q'TY 数量	S.C サービスコード	SERIAL NO. 適用号機	ICA 互換性	REPLACEABLE PART 代替部品 PART NO. 部品番号	Q'TY 数量
01	YQYA40015874	PIPE	パイプ	1					
02	YQYA40015875	PIPE	パイプ	1					
03	YQ4189858	CLAMP,PIPE	クランプ,パイプ	2					
04	YQJ271255	BOLT,W/WASHER	ボルト (ワッシャ付)	2	D				
05	YQ4187308	RING,O	リング,O	2					
07	YQ4218403	HOSE	ホース	4					
08	YQ4138938	RING,O	リング,O	8					
09	YQA853144	ADAPTER SOCKET	アダプタ,ソケット	4					
09A	YQ4506418	* RING,O	* リング,O	1					

M E M O

RIDE CONTROL
ライドコントロール

Applicable Model (適用機種): -
Mark(記号): -
Serial No.(適用号機):5001-

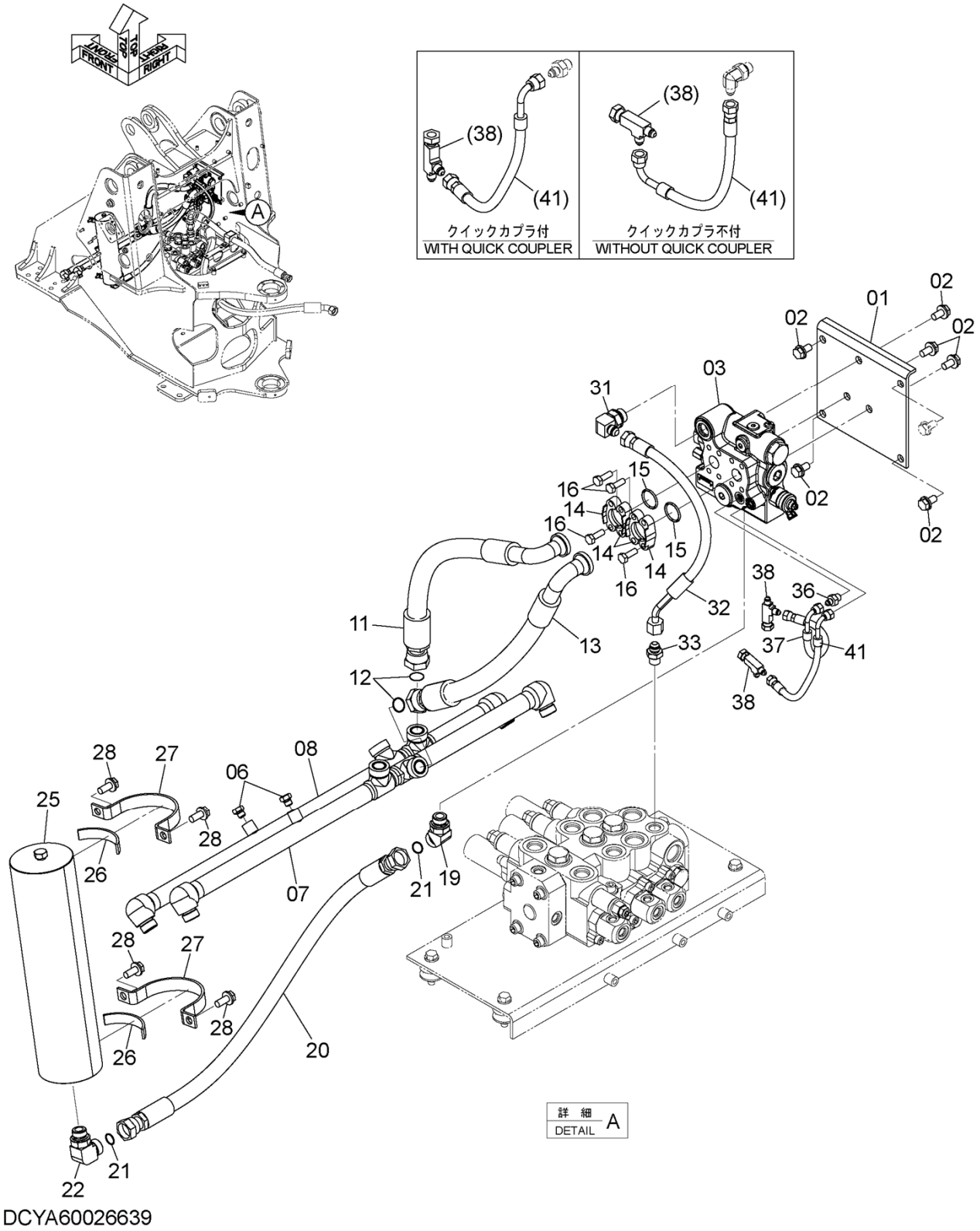

RIDE CONTROL
ライドコントロール

Applicable Model (適用機種): -
Mark(記号): -
Serial No.(適用号機):5001-

ITEM 符号	PART NO. 部品番号	PART NAME	部 品 名	Q'TY 数量	S.C サービスコード	SERIAL NO. 適用号機	ICA 互換性	REPLACEABLE PART 代替部品 PART NO. 部品番号	Q'TY 数量
01	YQ263F762011	BRACKET	ﾌﾞﾗｹｯﾄ	1					
02	YQJ271225	BOLT,W/WASHER	ﾎﾞﾙﾄ (ﾜｯｼｬ付)	6	D				
03	++++++++++++++	VALVE,CONTROL	ﾊﾞﾙﾌﾞ,ｺﾝﾄﾛｰﾙ	1	DH		I	YQYB60000821	1
		(for assembly of machine)<for details see "VALVE,CONTROL (RIDE CONTROL)">							
		(本体組立用)<詳細は "ﾊﾞﾙﾌﾞ,ｺﾝﾄﾛｰﾙ (ﾗｲﾄﾞｺﾝﾄﾛｰﾙ)" 参照>							
03	YQYB60000821	VALVE,CONTROL (for transportation) (ｻｰﾋﾞｽﾊﾟｰﾂ用)	ﾊﾞﾙﾌﾞ,ｺﾝﾄﾛｰﾙ	1	S				
06	YQA885002	PLUG	ﾌﾟﾗｸﾞ	2					
06A	YQ957366	* RING,O	* ﾘﾝｸﾞ,O	1					
07	YQYA40008889	PIPE	ﾊﾟｲﾌﾟ	1					
08	YQYA40008890	PIPE	ﾊﾟｲﾌﾟ	1					
11	YQYA00014919	HOSE	ﾎｰｽ	1					
12	YQ4187328	RING,O	ﾘﾝｸﾞ,O	2					
13	YQYA00014918	HOSE	ﾎｰｽ	1					
14	YQ962453	FLANGE,SPLIT	ﾌﾗﾝｼﾞ,ｽﾌﾟﾘｯﾄ	4					
15	YQ966993	RING,O	ﾘﾝｸﾞ,O	2					
16	YQJ901030	BOLT	ﾎﾞﾙﾄ	8					
19	YQA853266	ELBOW	ｴﾙﾎﾞ	1					
19A	YQ4506424	* RING,O	* ﾘﾝｸﾞ,O	1					
20	YQ4205388	HOSE	ﾎｰｽ	1					
21	YQ4187308	RING,O	ﾘﾝｸﾞ,O	2					
22	YQA853366	ELBOW	ｴﾙﾎﾞ	1					
22A	YQ4506424	* RING,O	* ﾘﾝｸﾞ,O	1					
25	YQYA00030103	ACCUMULATOR	ｱｷｭﾑﾚｰﾀ	1	H				
		<for details see "ACCUMULATOR (RIDE CONTROL)">							
		<詳細は "ｱｷｭﾑﾚｰﾀ (ﾗｲﾄﾞｺﾝﾄﾛｰﾙ)" 参照>							
26	YQYA00031119	RUBBER	ﾗﾊﾞｰ	2					
27	YQYA00006003	CLAMP	ｸﾗﾝﾌﾟ	2					
28	YQJ271230	BOLT,W/WASHER	ﾎﾞﾙﾄ (ﾜｯｼｬ付)	4	D				
31	YQ4353073	ELBOW	ｴﾙﾎﾞ	1					
31A	YQ4506424	* RING,O	* ﾘﾝｸﾞ,O	1					
32	YQ4640837	HOSE	ﾎｰｽ	1					
33	YQA852144	ADAPTER SOCKET	ｱﾀﾞﾌﾟﾀ,ｿｹｯﾄ	1					
33A	YQ4506418	* RING,O	* ﾘﾝｸﾞ,O	1					
36	YQA852122	ADAPTER SOCKET	ｱﾀﾞﾌﾟﾀ,ｿｹｯﾄ	1					
36A	YQ957366	* RING,O	* ﾘﾝｸﾞ,O	1					
37	YQ4257239	HOSE	ﾎｰｽ	1					
38	YQ4252786	UNION	ﾕﾆｵﾝ	2					
41	YQ4690182	HOSE	ﾎｰｽ	1					

VALVE,CONTROL (RIDE CONTROL)
バルブ,コントロール (ライドコントロール)

Applicable Model (適用機種): -
Mark(記号): -
Serial No.(適用号機):5001-

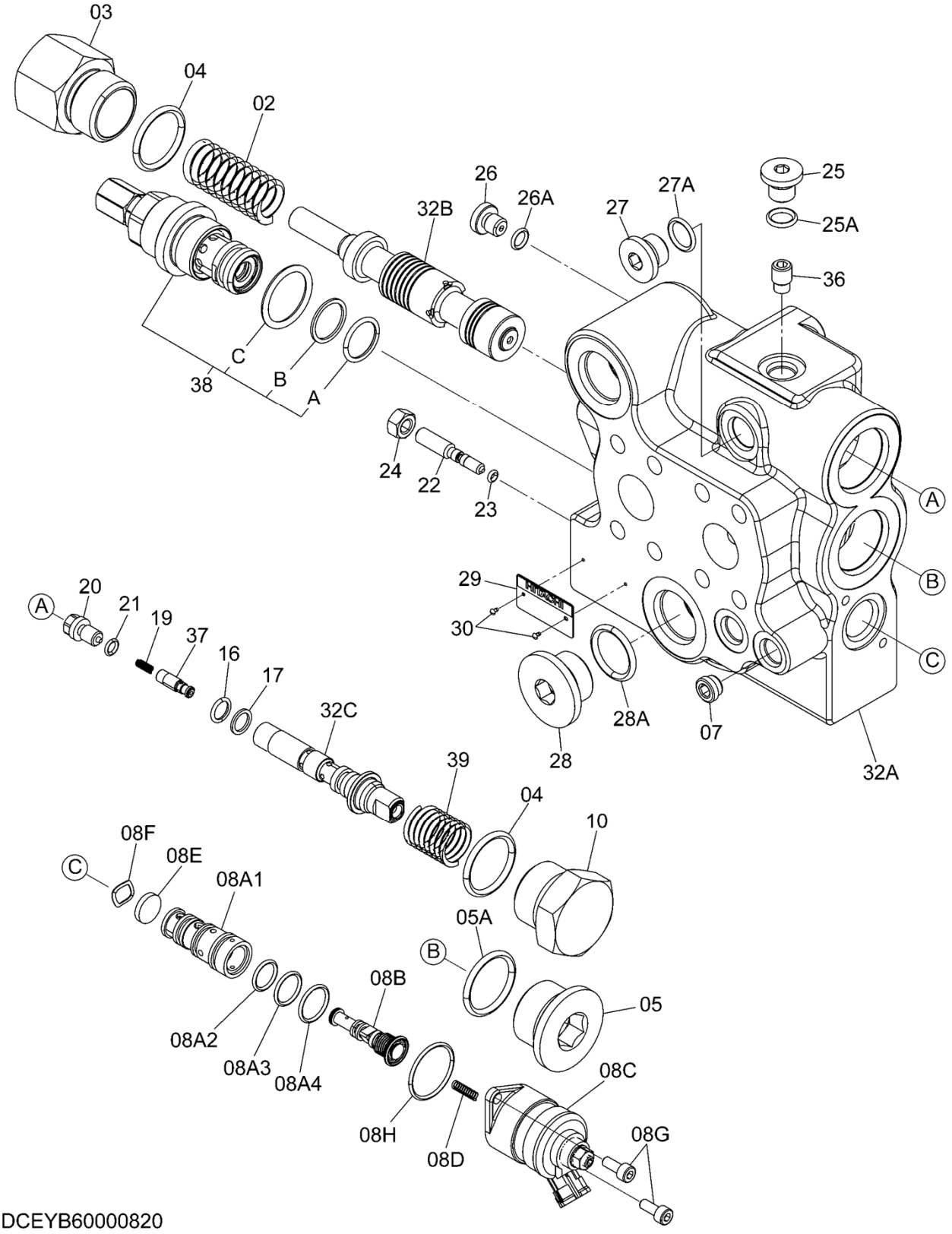

VALVE,CONTROL (RIDE CONTROL)
バルブ,コントロール (ライドコントロール)

Applicable Model (適用機種): -
Mark(記号): -
Serial No.(適用号機):5001-

ITEM 符号	PART NO. 部品番号	PART NAME	部 品 名	Q'TY 数量	S.C サービスコード	SERIAL NO. 適用号機	ICA 互換性	REPLACEABLE PART 代替部品 PART NO. 部品番号	Q'TY 数量
	+++++++++++++++++	VALVE,CONTROL (for assembly of machine)	ﾊﾞﾙﾌﾞ,ｺﾝﾄﾛｰﾙ	1	D		I	YQYB60000821	1
	YQYB60000821	VALVE,CONTROL (for transportation)	ﾊﾞﾙﾌﾞ,ｺﾝﾄﾛｰﾙ	1	S				
02	YQ4638091	* SPRING,COMPRES.	* ｽﾌﾟﾘﾝｸﾞ,ｺﾝﾌﾟﾚｯｼ	1					
03	YQ4635553	* PLUG	* ﾌﾟﾗｸﾞ	1					
04	YQ4506429	* RING,O	* ﾘﾝｸﾞ,O	2					
05	YQ9134114	* PLUG	* ﾌﾟﾗｸﾞ	1					
05A	YQ4506429	** RING,O	** ﾘﾝｸﾞ,O	1					
07	YQ9761179	* PLUG	* ﾌﾟﾗｸﾞ	1					
08	+++++++	* VALVE,SOLENOID	* ﾊﾞﾙﾌﾞ,ｿﾚﾉｲﾄﾞ	1	D				
08A	+++++++	** SLEEVE	** ｽﾘｰﾌﾞ	1	D				
08A1	+++++++	*** SLEEVE	*** ｽﾘｰﾌﾞ	1	D				
08A2	YQ4185600	*** RING,O	*** ﾘﾝｸﾞ,O	1					
08A3	YQ4484118	*** RING,O	*** ﾘﾝｸﾞ,O	1					
08A4	YQ4484116	*** RING,O	*** ﾘﾝｸﾞ,O	1					
08B	+++++++	** SPOOL	** ｽﾌﾟｰﾙ	1	D				
08C	+++++++	** SOLENOID ASS'Y	** ｿﾚﾉｲﾄﾞ	1	D				
08D	+++++++	** SPRING,COMPRES.	** ｽﾌﾟﾘﾝｸﾞ,ｺﾝﾌﾟﾚｯｼ	1	D				
08E	+++++++	** PLATE	** ﾌﾟﾚｰﾄ	1	D				
08F	YQ4489678	** WASHER	** ﾜｯｼｬ	1					
08G	YQM340513	** BOLT,SOCKET	** ﾎﾞﾙﾄ,ｿｹｯﾄ	2					
08H	YQ4484114	** RING,O	** ﾘﾝｸﾞ,O	1					
10	YQ4638172	* PLUG	* ﾌﾟﾗｸﾞ	1					
16	YQ984618	* RING,O	* ﾘﾝｸﾞ,O	1					
17	YQ2046495	* RING,BACK-UP	* ﾘﾝｸﾞ,ﾊﾞｯｸｱｯﾌﾟ	1					
19	YQ4639144	* SPRING,COMPRES.	* ｽﾌﾟﾘﾝｸﾞ,ｺﾝﾌﾟﾚｯｼ	1					
20	YQ4638173	* PLUG	* ﾌﾟﾗｸﾞ	1					
21	YQ2046958	* ORING	* ORING	1					
22	YQYB00001586	* VALVE,THROTTLE	* ﾊﾞﾙﾌﾞ,ｽﾛｯﾄﾙ	1					
23	YQ4032996	* RING,O	* ﾘﾝｸﾞ,O	1					
24	YQJ950008	* NUT	* ﾅｯﾄ	1					
25	YQ9134110	* PLUG	* ﾌﾟﾗｸﾞ	1					
25A	YQ957366	** RING,O	** ﾘﾝｸﾞ,O	1					
26	YQ9134109	* PLUG	* ﾌﾟﾗｸﾞ	1					
26A	YQ4506408	** RING,O	** ﾘﾝｸﾞ,O	1					
27	YQ9134111	* PLUG	* ﾌﾟﾗｸﾞ	1					
27A	YQ4509180	** RING,O	** ﾘﾝｸﾞ,O	1					
28	YQ9134113	* PLUG	* ﾌﾟﾗｸﾞ	1					
28A	YQ4506424	** RING,O	** ﾘﾝｸﾞ,O	1					
29	+++++++	* NAME-PLATE	* ﾈｰﾑﾌﾟﾚｰﾄ	1	D				
30	+++++++	* SCREW,DRIVE	* ｽｸﾘｭ,ﾄﾞﾗｲﾌﾞ	2	D				
32	+++++++	* HOUSING	* ﾊｳｼﾞﾝｸﾞ	1	D				
32A	+++++++	** HOUSING	** ﾊｳｼﾞﾝｸﾞ	1	D				
32B	+++++++	** SPOOL,MAIN	** ｽﾌﾟｰﾙ,ﾒｲﾝ	1	D				

VALVE,CONTROL (RIDE CONTROL)
バルブ,コントロール (ライドコントロール)

Applicable Model (適用機種): -
Mark(記号): -
Serial No.(適用号機):5001-

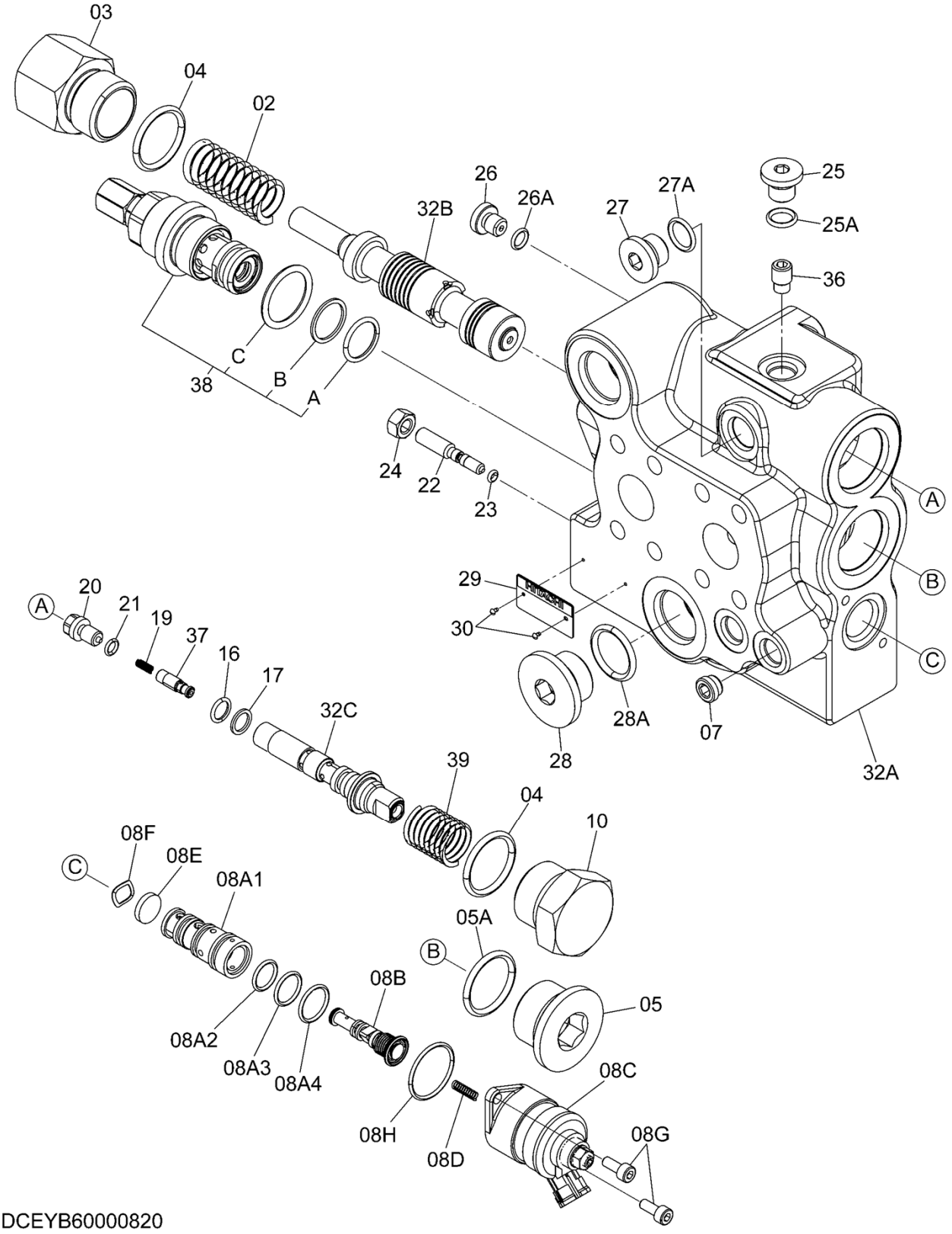

VALVE,CONTROL (RIDE CONTROL)
バルブ,コントロール (ライドコントロール)

Applicable Model (適用機種): -
Mark(記号): -
Serial No.(適用号機):5001-

ITEM 符号	PART NO. 部品番号	PART NAME	部 品 名	Q'TY 数量	S.C サービスコード	SERIAL NO. 適用号機	ICA 互換性	REPLACEABLE PART 代替部品 PART NO. 部品番号	Q'TY 数量
32C	+++++++	** SPOOL,SUB	** ｽﾌﾟｰﾙ,ｻﾌﾞ	1	D				
36	YQ4665160	* ORIFICE	* ｵﾘﾌｲｽ	1					
37	YQ4665159	* VALVE,CHECK	* ﾊﾞﾙﾌﾞ,ﾁｪｯｸ	1					
38	YQ9200501	* VALVE,COMBINATION	* ﾊﾞﾙﾌﾞﾈｰｼｮﾝ	1					
38A	YQ4506420	** RING,O	** ﾌﾟﾗｸﾞ	1					
38B	YQ2046498	** RING,BACK-UP	** ﾘﾝｸﾞ,ﾊﾞｯｸｱｯﾌﾟ	1					
38C	YQ4506428	** RING,O	** ﾌﾟﾗｸﾞ	1					
39	YQ4675492	* SPRING,COMPRES.	* ｽﾌﾟﾘﾝｸﾞ,ｺﾝﾌﾟﾚｯｼ	1					

ACCUMULATOR (RIDE CONTROL)
アキュムレータ (ライドコントロール)

Applicable Model (適用機種): -
Mark(記号): -
Serial No.(適用号機):5001-

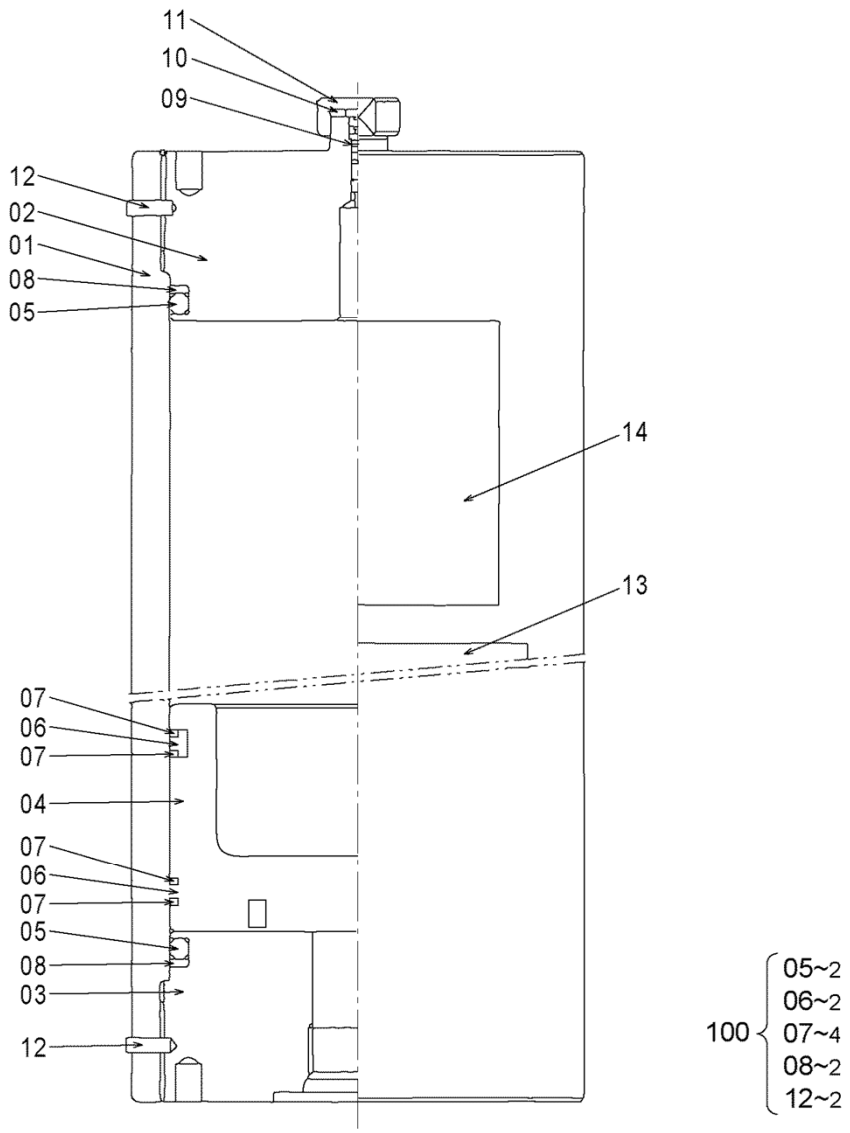

DCEYA00030103A

ACCUMULATOR (RIDE CONTROL)
アキュムレータ (ライドコントロール)

Applicable Model (適用機種): -
Mark(記号): -
Serial No.(適用号機):5001-

ITEM 符号	PART NO. 部品番号	PART NAME	部 品 名	Q'TY 数量	S.C サービスコード	SERIAL NO. 適用号機	ICA 互換性	REPLACEABLE PART 代替部品 PART NO. 部品番号	Q'TY 数量
	YQYA00030103	ACCUMULATOR	アキュムレータ	1					
01	+++++++	* CYLINDER	* シリンダ	1	D				
02	+++++++	* COVER	* カバー	1	D				
03	+++++++	* BLOCK,PORT	* ブロック,ポート	1	D				
04	+++++++	* PISTON	* ピストン	1	D				
05	+++++++	* RING,O	* リング,O	2	DK				
06	+++++++	* SEAL,OIL	* シール,オイル	2	DK				
07	+++++++	* RING,BACK-UP	* リング,バックアップ	4	DK				
08	+++++++	* RING,BACK-UP	* リング,バックアップ	2	DK				
09	YQXB00008917	* CORE	* コア	1					
10	YQXB00008918	* PACKING	* パッキング	1					
11	YQXB00008919	* CAP	* キャップ	1					
12	+++++++	* PIN	* ピン	2	DK				
13	+++++++	* NAME-PLATE	* ネームプレート	1	D				
14	+++++++	* NAME-PLATE	* ネームプレート	1	D				
100	YQXB00010126	SEAL KIT	シール キット	1					

MAIN PIPING (WITHOUT QUICK COUPLER)(WITHOUT 3 SPOOL)
メイン配管（クイックカプラ不付)(3連不付)

Applicable Model (適用機種): -
Mark(記号): -
Serial No.(適用号機):5001-

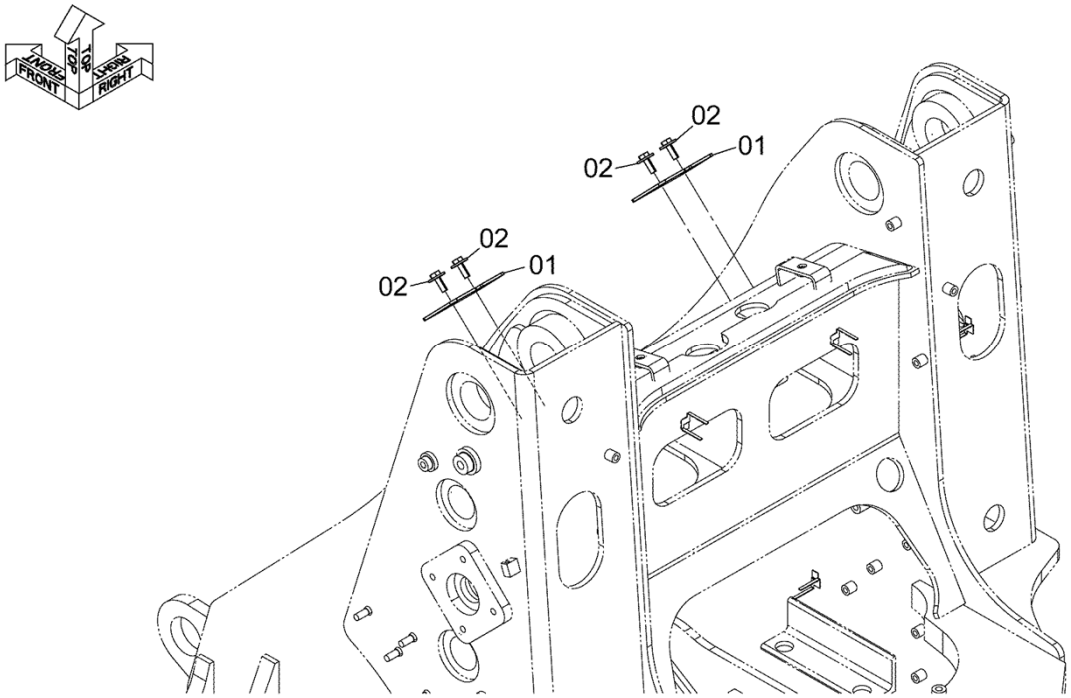

DCYA60036632

ITEM 符号	PART NO. 部品番号	PART NAME	部　品　名	Q'TY 数量	S.C サービスコード	SERIAL NO. 適用号機	ICA 互換性	REPLACEABLE PART 代替部品 PART NO. 部品番号	Q'TY 数量
01	YQYA00034634	PLATE	プレート	2					
02	YQJ281030	BOLT,W/WASHER	ボルト（ワッシャ付）	4	D				

CODE:DCYA60036632-1　　PNDE-OP1-1

M E M O

PILOT PIPING (3)
パイロット配管 (3)

Applicable Model (適用機種): -
Mark(記号): -
Serial No.(適用号機):5001-

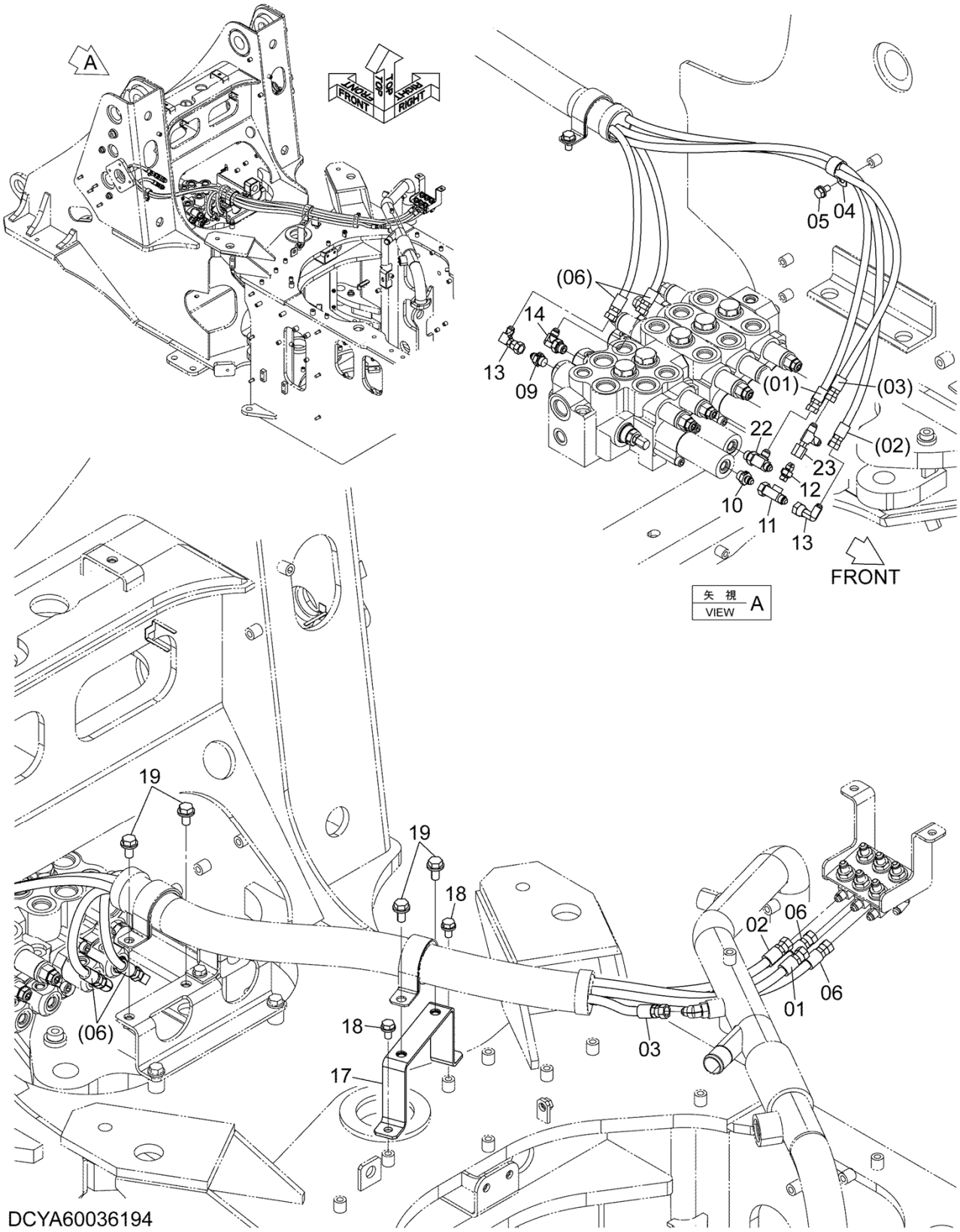

PILOT PIPING (3)
パイロット配管 (3)

Applicable Model (適用機種): -
Mark(記号): -
Serial No.(適用号機):5001-

ITEM 符号	PART NO. 部品番号	PART NAME	部 品 名	Q'TY 数量	S.C サービスコード	SERIAL NO. 適用号機	ICA 互換性	REPLACEABLE PART 代替部品 PART NO. 部品番号	Q'TY 数量
01	YQ4707581	HOSE	ホース	1					
02	YQ4631055	HOSE	ホース	1					
03	YQ4358772	HOSE	ホース	1					
04	YQ4192035	CLIP	クリップ	1					
05	YQJ271020	BOLT,W/WASHER	ボルト (ワッシャ付)	1	D				
06	YQ4640177	HOSE	ホース	2					
09	YQ263G742551	VALVE,RESTRICTION	バルブ,リストリクション	1					
09A	YQ0332000140	* RING,O	* リング,O	1					
10	YQ263G743611	VALVE,RESTRICTION	バルブ,リストリクション	1					
10A	YQ0332000140	* RING,O	* リング,O	1					
11	YQ4351843	TEE	ティー	1					
12	YQ4635946	ADAPTER SOCKET	アダプタ,ソケット	1					
12A	YQ957366	* RING,O	* リング,O	1					
13	YQ4239976	UNION	ユニオン	2					
14	YQA852333	ELBOW	エルボ	1					
14A	YQ4509180	* RING,O	* リング,O	1					
17	YQYA40025565	BRACKET	ブラケット	1					
18	YQJ271020	BOLT,W/WASHER	ボルト (ワッシャ付)	2	D				
19	YQJ271225	BOLT,W/WASHER	ボルト (ワッシャ付)	4	D				
22	YQA852433	TEE	ティー	1					
22A	YQ4509180	* RING,O	* リング,O	1					
23	YQ4246672	UNION,M	ユニオン,M	1					

LUBRICATE PIPING (FRONT)
給脂配管（フロント）

Applicable Model (適用機種): -
Mark(記号): -
Serial No.(適用号機):5001-

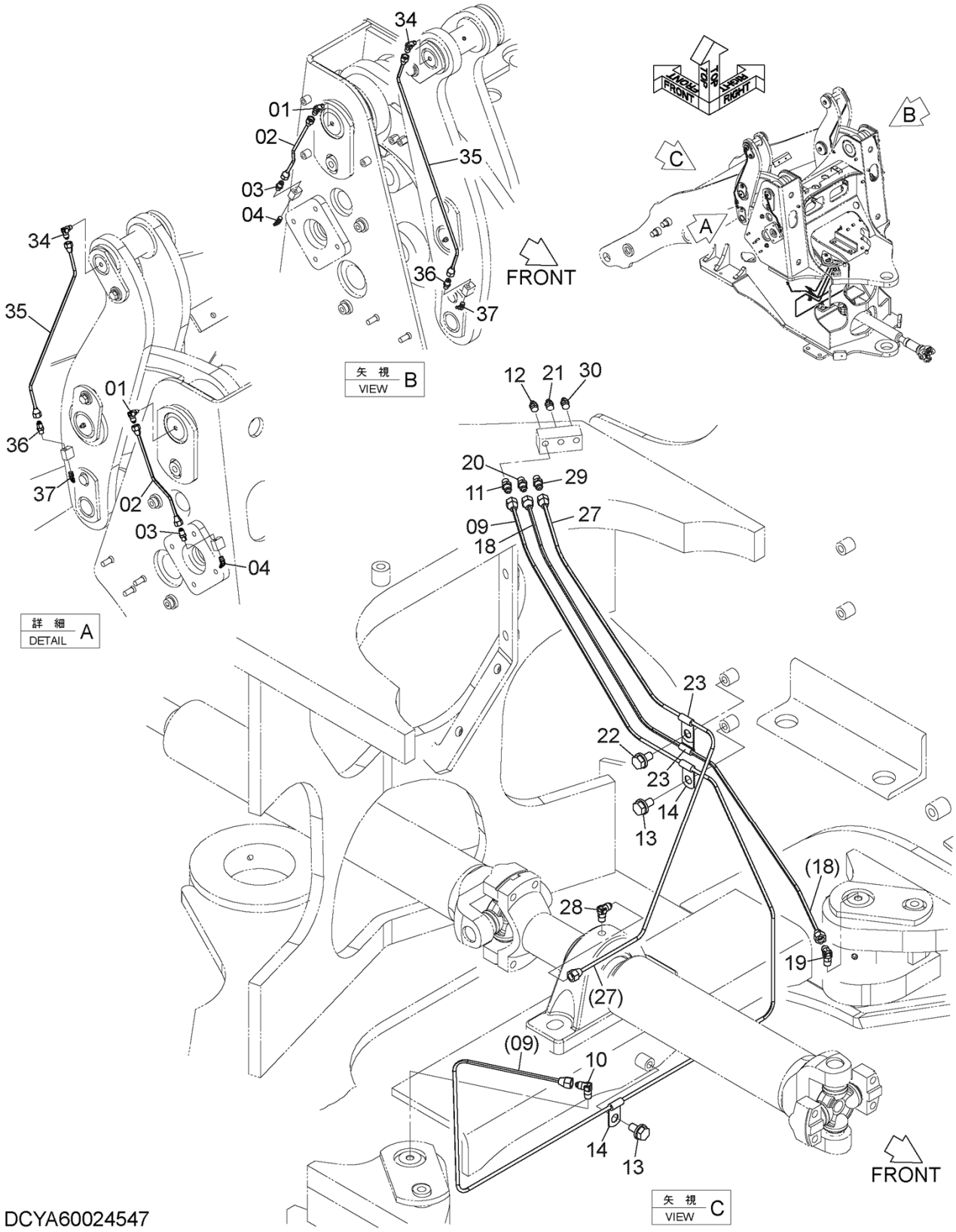

LUBRICATE PIPING (FRONT)
給脂配管 (フロント)

Applicable Model (適用機種): -
Mark(記号): -
Serial No.(適用号機):5001-

ITEM 符号	PART NO. 部品番号	PART NAME	部 品 名	Q'TY 数量	S.C サービスコード	SERIAL NO. 適用号機	ICA 互換性	REPLACEABLE PART 代替部品 PART NO. 部品番号	Q'TY 数量
01	YQ2660542191	ELBOW	ｴﾙﾎﾞ	2					
02	YQ263G770011	PIPE	ﾊﾟｲﾌﾟ	2					
03	YQ2643542201	FITTING	ﾌｨｯﾃｨﾝｸﾞ	2					
04	YQ0490100160	FITTING	ﾌｨｯﾃｨﾝｸﾞ	2					
09	YQYA40009435	PIPE	ﾊﾟｲﾌﾟ	1					
10	YQ2626912161	CONNECTOR	ｺﾈｸﾀ	1					
11	YQ2626912151	CONNECTOR	ｺﾈｸﾀ	1					
12	YQ0490100100	FITTING	ﾌｨｯﾃｨﾝｸﾞ	1					
13	YQJ271020	BOLT,W/WASHER	ﾎﾞﾙﾄ (ﾜｯｼｬ付)	2	D				
14	YQ4190260	CLIP	ｸﾘｯﾌﾟ	2					
18	YQYA40009437	PIPE	ﾊﾟｲﾌﾟ	1					
19	YQ2626912161	CONNECTOR	ｺﾈｸﾀ	1					
20	YQ2626912151	CONNECTOR	ｺﾈｸﾀ	1					
21	YQ0490100100	FITTING	ﾌｨｯﾃｨﾝｸﾞ	1					
22	YQJ271020	BOLT,W/WASHER	ﾎﾞﾙﾄ (ﾜｯｼｬ付)	1	D				
23	YQ4190260	CLIP	ｸﾘｯﾌﾟ	2					
27	YQYA40009436	PIPE	ﾊﾟｲﾌﾟ	1					
28	YQ2626912161	CONNECTOR	ｺﾈｸﾀ	1					
29	YQ2626912151	CONNECTOR	ｺﾈｸﾀ	1					
30	YQ0490100100	FITTING	ﾌｨｯﾃｨﾝｸﾞ	1					
34	YQ2660542191	ELBOW	ｴﾙﾎﾞ	2					
35	YQ563F772011	TUBE	ﾁｭｰﾌﾞ	2					
36	YQ2643542201	FITTING	ﾌｨｯﾃｨﾝｸﾞ	2					
37	YQ0490100160	FITTING	ﾌｨｯﾃｨﾝｸﾞ	2					

BUCKET CYLINDER
バケットシリンダ

Applicable Model (適用機種): -
Mark(記号): -
Serial No.(適用号機):5001-

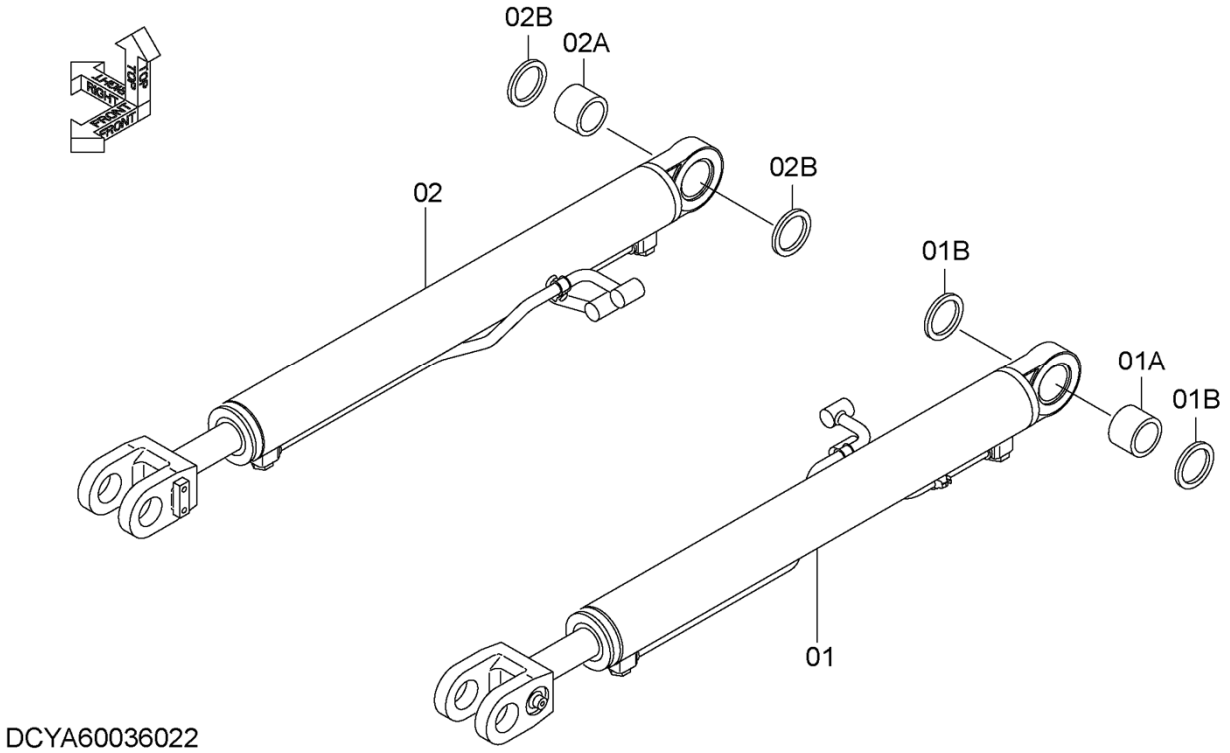

ITEM 符号	PART NO. 部品番号	PART NAME	部 品 名	Q'TY 数量	S.C サービスコード	SERIAL NO. 適用号機	ICA 互換性	REPLACEABLE PART 代替部品 PART NO. 部品番号	Q'TY 数量
01	YQ563E852011	BUCKET LINK CYL LH	BUCKET LINK CYL LH	1	H				
		<for details see "CYLINDER,BUCKET (L)">							
		<詳細は "ｼﾘﾝﾀﾞ,ﾊﾞｹｯﾄ (左)" 参照>							
01A	YQ4445478	* BUSHING	* ﾌﾞｯｼﾝｸﾞ	1					
01B	YQ563E8-57241	* SEAL	* ｼｰﾙ	2					
02	YQ563E852021	BUCKET LINK CYL RH	BUCKET LINK CYL RH	1	H				
		<for details see "CYLINDER,BUCKET (R)">							
		<詳細は "ｼﾘﾝﾀﾞ,ﾊﾞｹｯﾄ (右)" 参照>							
02A	YQ4445478	* BUSHING	* ﾌﾞｯｼﾝｸﾞ	1					
02B	YQ563E8-57241	* SEAL	* ｼｰﾙ	2					

M E M O

CYLINDER,BUCKET (L)
シリンダ,バケット（左）

Applicable Model (適用機種): -
Mark(記号): -
Serial No.(適用号機):5001-

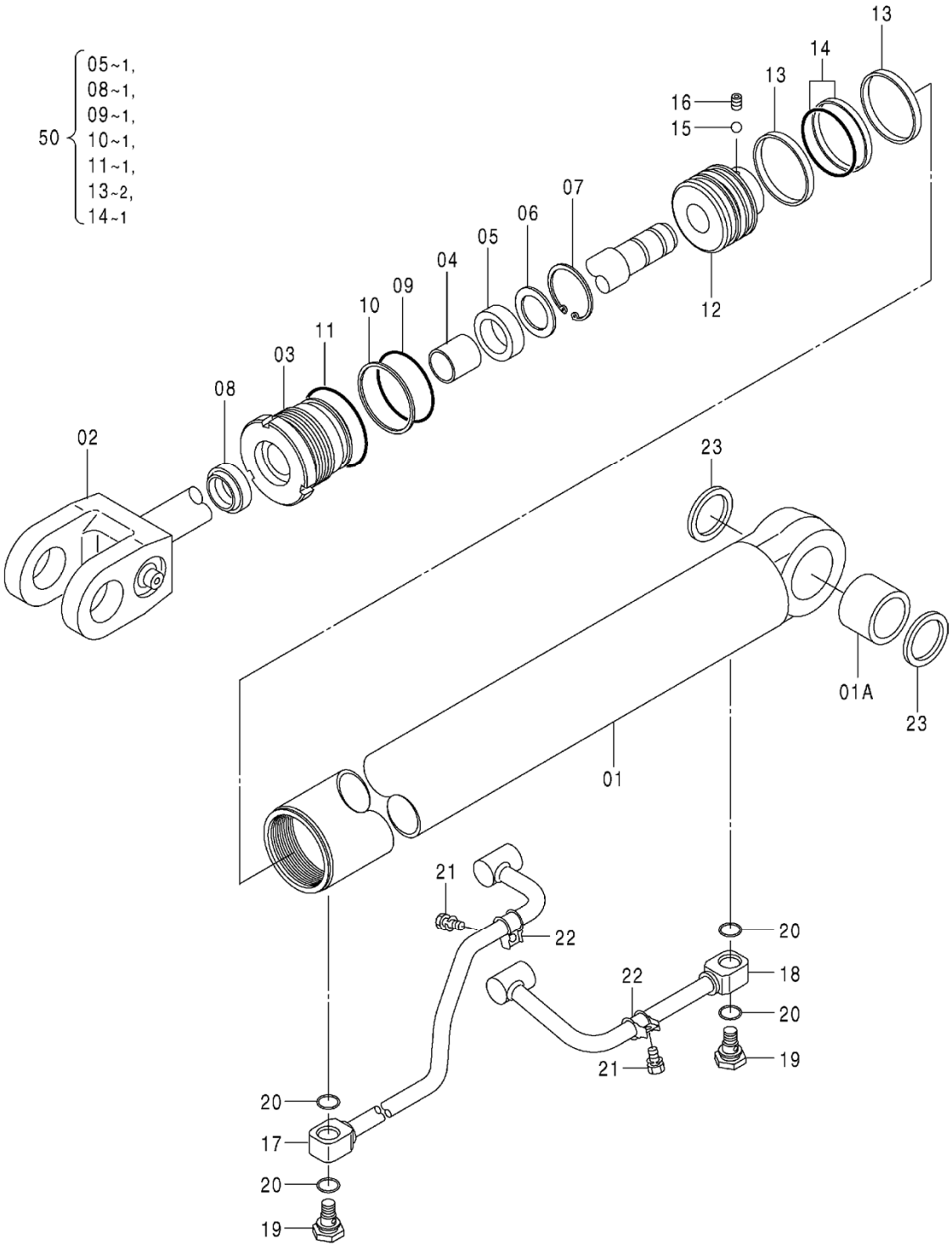

W81B8512

CYLINDER,BUCKET (L)
シリンダ,バケット (左)

Applicable Model (適用機種): -
Mark(記号): -
Serial No.(適用号機):5001-

ITEM 符号	PART NO. 部品番号	PART NAME	部 品 名	Q'TY 数量	S.C サービスコード	SERIAL NO. 適用号機	ICA 互換性	REPLACEABLE PART 代替部品 PART NO. 部品番号	Q'TY 数量
	YQ563E852011	BUCKET LINK CYL LH		1					
01	YQ563E857011	* TUBE,CYLINDER		1					
01A	YQ4445478	** BUSHING		1					
02	YQ563E8-57021	* ROD		1					
03	YQ563E8-57031	* HEAD,CYLINDER		1					
04	YQ563E8-57041	* BUSHING		1					
05	YQ563E8-57051	* U-RING		1	K				
06	YQ563E8-57061	* PACKING		1					
07	YQ563E8-57071	* RING,RETAINER		1					
08	YQ563E8-57081	* RING,WIPER		1	K				
09	YQ03350-01050	* RING,O		1	K				
10	YQ03370-01050	* RING,BACK-UP		1	K				
11	YQ0335001100	* RING,O		1	K				
12	YQ563E8-57131	* PISTON		1					
13	YQ563E8-57141	* RING,SLIDE		2	K				
14	YQ563E8-57151	* RING,SEAL		1	K				
15	YQ563E8-57161	* BALL,STEEL		1					
16	YQ563E8-57171	* SCREW,SET		1					
17	YQ563E8-57181	* PIPE		1					
18	YQ563E8-57191	* PIPE		1					
19	YQ563E8-57201	* PLUG		2					
20	YQ0332000260	* RING,O		4					
21	YQ0121808016	* BOLT		2					
22	YQ563E8-57231	* HOLDER,PIPE		2					
23	YQ563E8-57241	* SEAL		2					
50	YQ563E8-57251	SEAL KIT		1					

CYLINDER,BUCKET (R)
シリンダ,バケット（右）

Applicable Model (適用機種): -
Mark(記号): -
Serial No.(適用号機):5001-

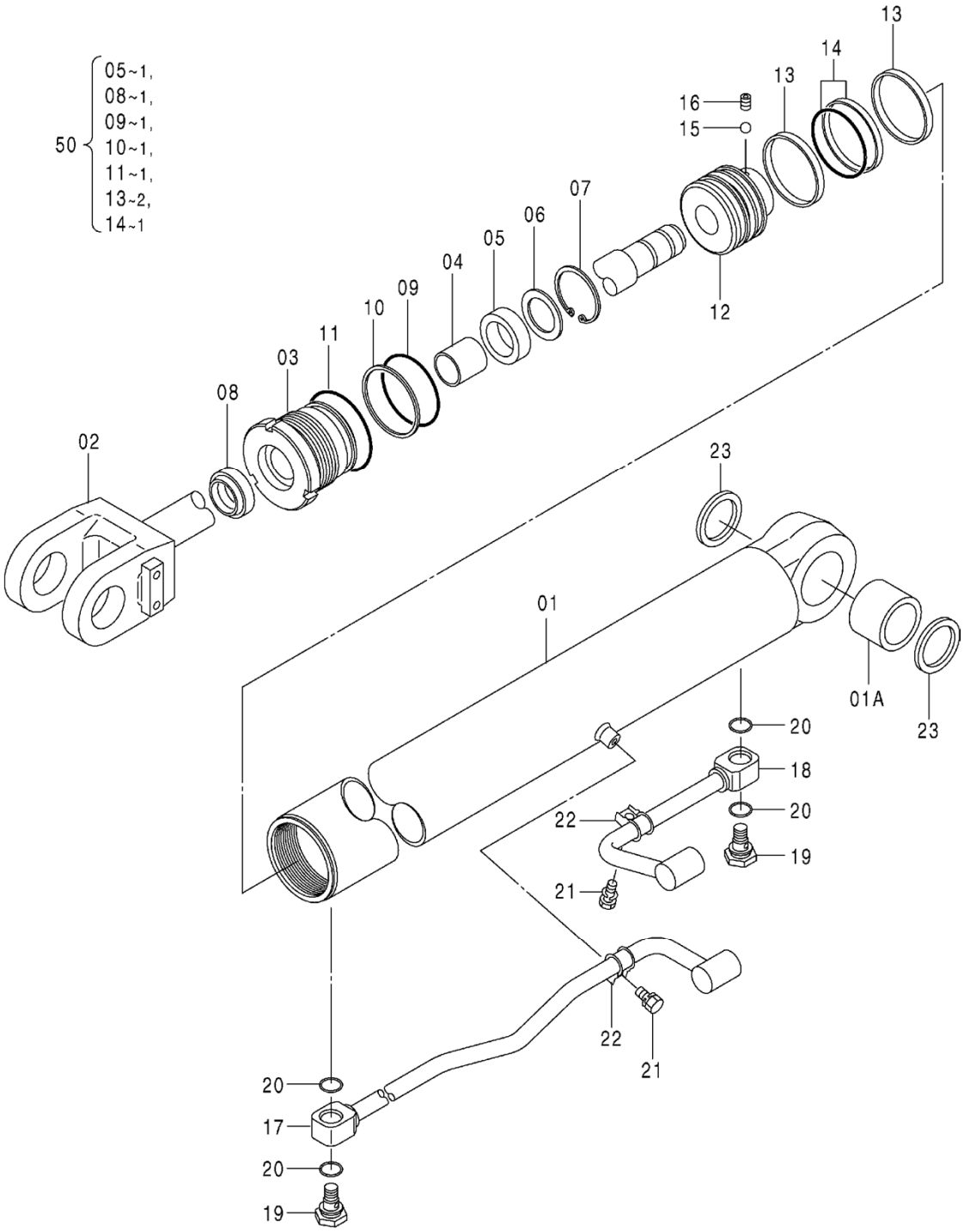

W81B8513

CYLINDER,BUCKET (R)
シリンダ,バケット (右)

Applicable Model (適用機種): -
Mark(記号): -
Serial No.(適用号機):5001-

ITEM 符号	PART NO. 部品番号	PART NAME	部 品 名	Q'TY 数量	S.C サービスコード	SERIAL NO. 適用号機	ICA 互換性	REPLACEABLE PART 代替部品 PART NO. 部品番号	Q'TY 数量
	YQ563E852021	BUCKET LINK CYL RH		1					
01	YQ563E8-57261	* TUBE,CYLINDER		1					
01A	YQ4445478	** BUSHING		1					
02	YQ563E8-57021	* ROD		1					
03	YQ563E8-57031	* HEAD,CYLINDER		1					
04	YQ563E8-57041	* BUSHING		1					
05	YQ563E8-57051	* U-RING		1	K				
06	YQ563E8-57061	* PACKING		1					
07	YQ563E8-57071	* RING,RETAINER		1					
08	YQ563E8-57081	* RING,WIPER		1	K				
09	YQ03350-01050	* RING,O		1	K				
10	YQ03370-01050	* RING,BACK-UP		1	K				
11	YQ0335001100	* RING,O		1	K				
12	YQ563E8-57131	* PISTON		1					
13	YQ563E8-57141	* RING,SLIDE		2	K				
14	YQ563E8-57151	* RING,SEAL		1	K				
15	YQ563E8-57161	* BALL,STEEL		1					
16	YQ563E8-57171	* SCREW,SET		1					
17	YQ563E8-57271	* PIPE		1					
18	YQ563E8-57281	* PIPE		1					
19	YQ563E8-57201	* PLUG		2					
20	YQ0332000260	* RING,O		4					
21	YQ0121808016	* BOLT		2					
22	YQ563E8-57231	* HOLDER,PIPE		2					
23	YQ563E8-57241	* SEAL		2					
50	YQ563E8-57251	SEAL KIT		1					

LIFT ARM
リフトアーム

Applicable Model (適用機種): -
Mark(記号): -
Serial No.(適用号機):5001-

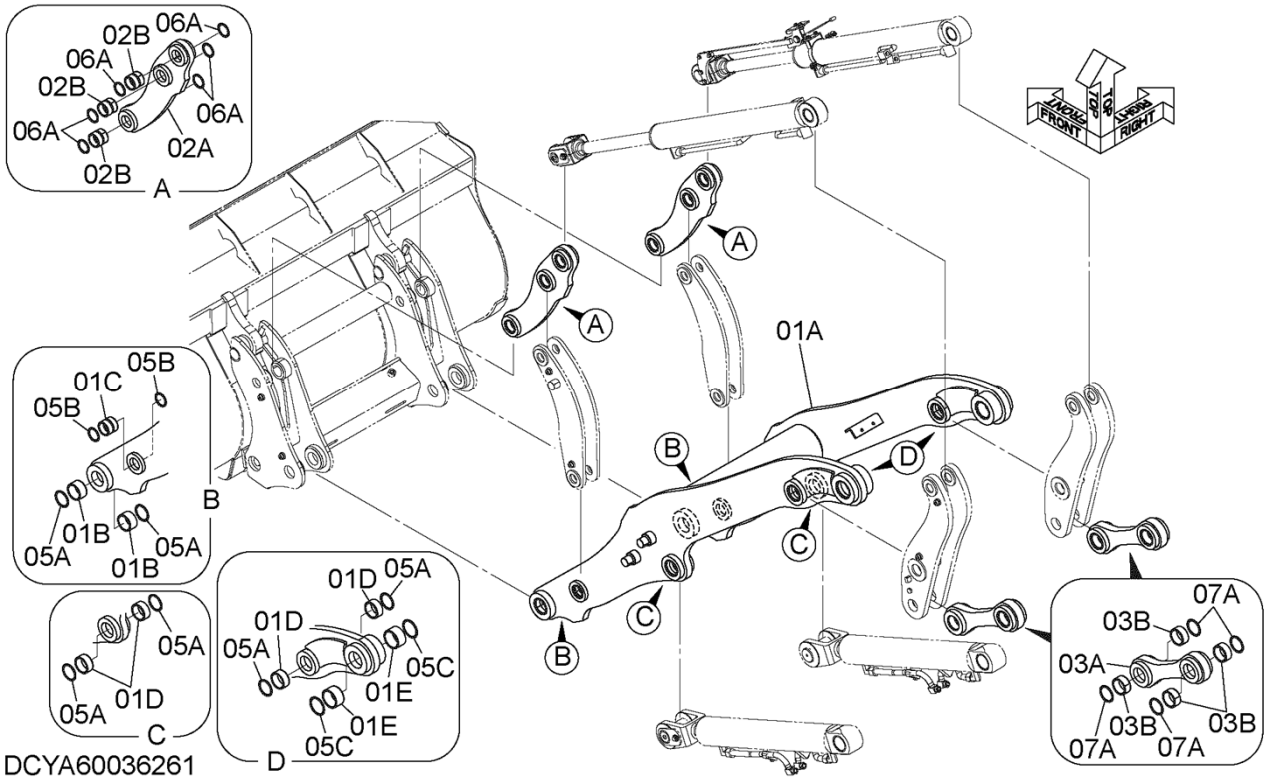

ITEM 符号	PART NO. 部品番号	PART NAME	部 品 名	Q'TY 数量	S.C サービスコード	SERIAL NO. 適用号機	ICA 互換性	REPLACEABLE PART 代替部品 PART NO. 部品番号	Q'TY 数量
01	YQYA60036029	ASSY,LIFT ARM	アッシ,リフトアーム	1					
01A	YQ563E050501	* ARM,LIFT	* アーム,リフト	1					
01B	YQ4642628	* BUSHING	* ブッシング	4					
01C	YQ4445478	* BUSHING	* ブッシング	2					
01D	YQ4642627	* BUSHING	* ブッシング	8					
01E	YQ4642600	* BUSHING	* ブッシング	4					
02	YQYA60036027	ASSY,LINK BUCKET	アッシ,バケットリンク	2					
02A	YQ563E050671	* LINK	* リンク	1					
02B	YQ4445478	* BUSHING	* ブッシング	3					
03	YQYA60030849	ASSY,LINK	アッシ,リンク	2					
03A	YQ563F050841	* LINK	* リンク	1					
03B	YQ4642627	* BUSHING	* ブッシング	4					
05	++++++++++	SEAL	シール	1	D				
05A	YQ2638872311	* SEAL	* シール	12					
05B	YQ2626872251	* SEAL	* シール	4					
05C	YQ5609775211	* SEAL	* シール	4					
06	++++++++++	SEAL	シール	2	D				
06A	YQ2626872251	* SEAL	* シール	6					
07	++++++++++	SEAL	シール	2	D				
07A	YQ2638872311	* SEAL	* シール	4					

CODE:DCYA60036261-1 PNDE-OP1-1

M E M O

LIFT ARM PARTS (1)
リフトアーム用品 (1)

Applicable Model (適用機種): -
Mark(記号): -
Serial No.(適用号機):5001-

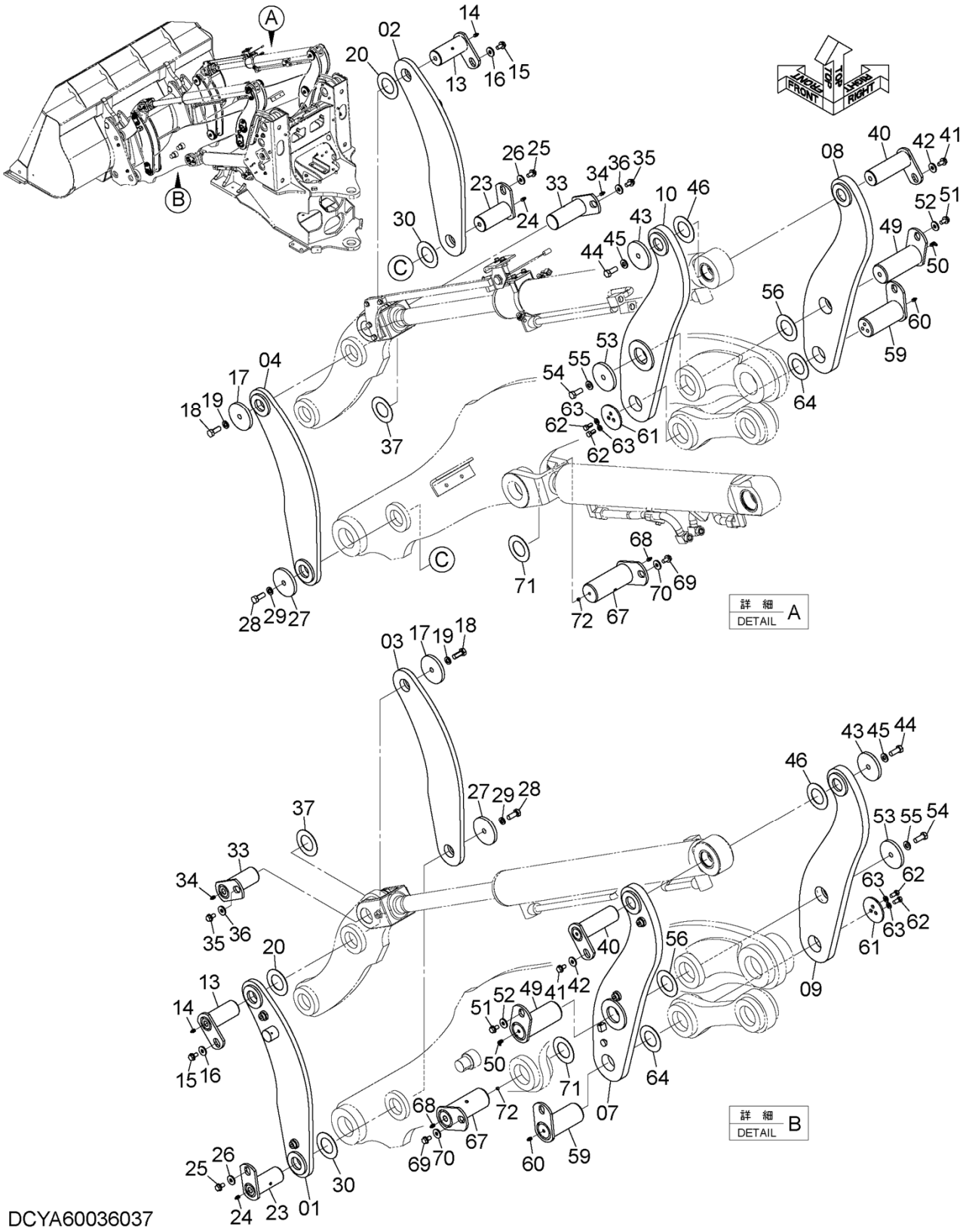

LIFT ARM PARTS (1)
リフトアーム用品 (1)

Applicable Model (適用機種): -
Mark(記号): -
Serial No.(適用号機):5001-

ITEM 符号	PART NO. 部品番号	PART NAME	部 品 名	Q'TY 数量	S.C サービスコード	SERIAL NO. 適用号機	ICA 互換性	REPLACEABLE PART 代替部品 PART NO. 部品番号	Q'TY 数量
01	YQ563F050881	GUIDE	ｶﾞｲﾄﾞ	1					
02	YQ563F050891	GUIDE	ｶﾞｲﾄﾞ	1					
03	YQ563F050861	GUIDE	ｶﾞｲﾄﾞ	1					
04	YQ563F050871	GUIDE	ｶﾞｲﾄﾞ	1					
07	YQ563E050711	LINK	ﾘﾝｸ	1					
08	YQ563E050721	LINK	ﾘﾝｸ	1					
09	YQ563E050691	LINK	ﾘﾝｸ	1					
10	YQ563E050701	LINK	ﾘﾝｸ	1					
13	YQYA40015769	PIN	ﾋﾟﾝ	2					
14	YQ0490100100	FITTING	ﾌｨｯﾃｨﾝｸﾞ	2					
15	YQJ271225	BOLT,W/WASHER	ﾎﾞﾙﾄ (ﾜｯｼｬ付)	2	D				
16	YQ2609642351	WASHER	ﾜｯｼｬ	2					
17	YQ5644053782	PLATE	ﾌﾟﾚｰﾄ	2					
18	YQJ901640	BOLT	ﾎﾞﾙﾄ	2					
19	YQJ222016	WASHER	ﾜｯｼｬ	2					
20	YQ2626872291	SPACER (t=1.0mm)	ｽﾍﾟｰｻ (t=1.0mm)	2	R				
23	YQYA40015769	PIN	ﾋﾟﾝ	2					
24	YQ0490100100	FITTING	ﾌｨｯﾃｨﾝｸﾞ	2					
25	YQJ271225	BOLT,W/WASHER	ﾎﾞﾙﾄ (ﾜｯｼｬ付)	2	D				
26	YQ2609642351	WASHER	ﾜｯｼｬ	2					
27	YQ5644053782	PLATE	ﾌﾟﾚｰﾄ	2					
28	YQJ901640	BOLT	ﾎﾞﾙﾄ	2					
29	YQJ222016	WASHER	ﾜｯｼｬ	2					
30	YQ2626872291	SPACER (t=1.0mm)	ｽﾍﾟｰｻ (t=1.0mm)	2	R				
33	YQYA40015770	PIN	ﾋﾟﾝ	2					
34	YQ0490100100	FITTING	ﾌｨｯﾃｨﾝｸﾞ	2					
35	YQJ271225	BOLT,W/WASHER	ﾎﾞﾙﾄ (ﾜｯｼｬ付)	2	D				
36	YQ2609642351	WASHER	ﾜｯｼｬ	2					
37	YQ2626872291	SPACER (t=1.0mm)	ｽﾍﾟｰｻ (t=1.0mm)	2	R				
40	YQYA40015771	PIN	ﾋﾟﾝ	2					
41	YQJ271225	BOLT,W/WASHER	ﾎﾞﾙﾄ (ﾜｯｼｬ付)	2	D				
42	YQ2609642351	WASHER	ﾜｯｼｬ	2					
43	YQ5644053782	PLATE	ﾌﾟﾚｰﾄ	2					
44	YQJ901640	BOLT	ﾎﾞﾙﾄ	2					

LIFT ARM PARTS (1)
リフトアーム用品 (1)

Applicable Model (適用機種): -
Mark(記号): -
Serial No.(適用号機):5001-

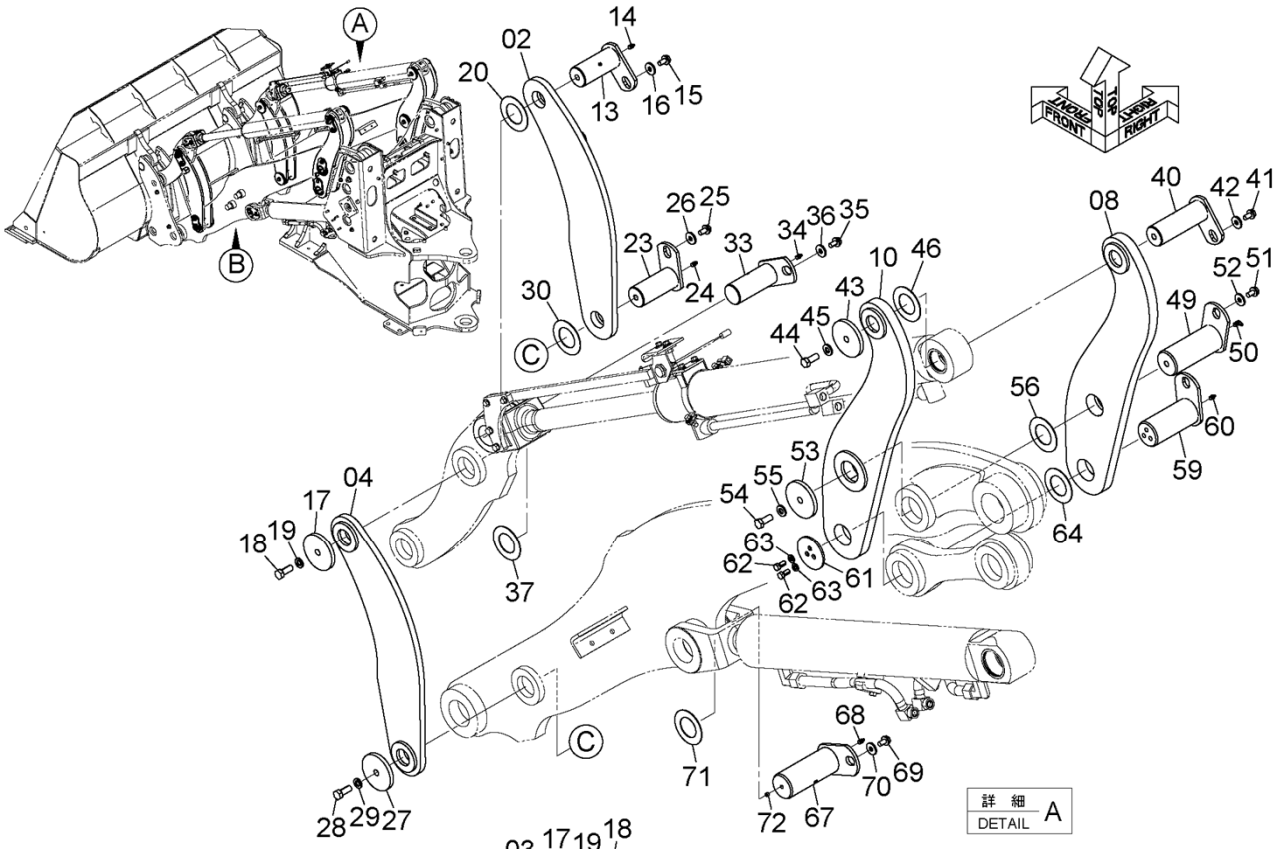

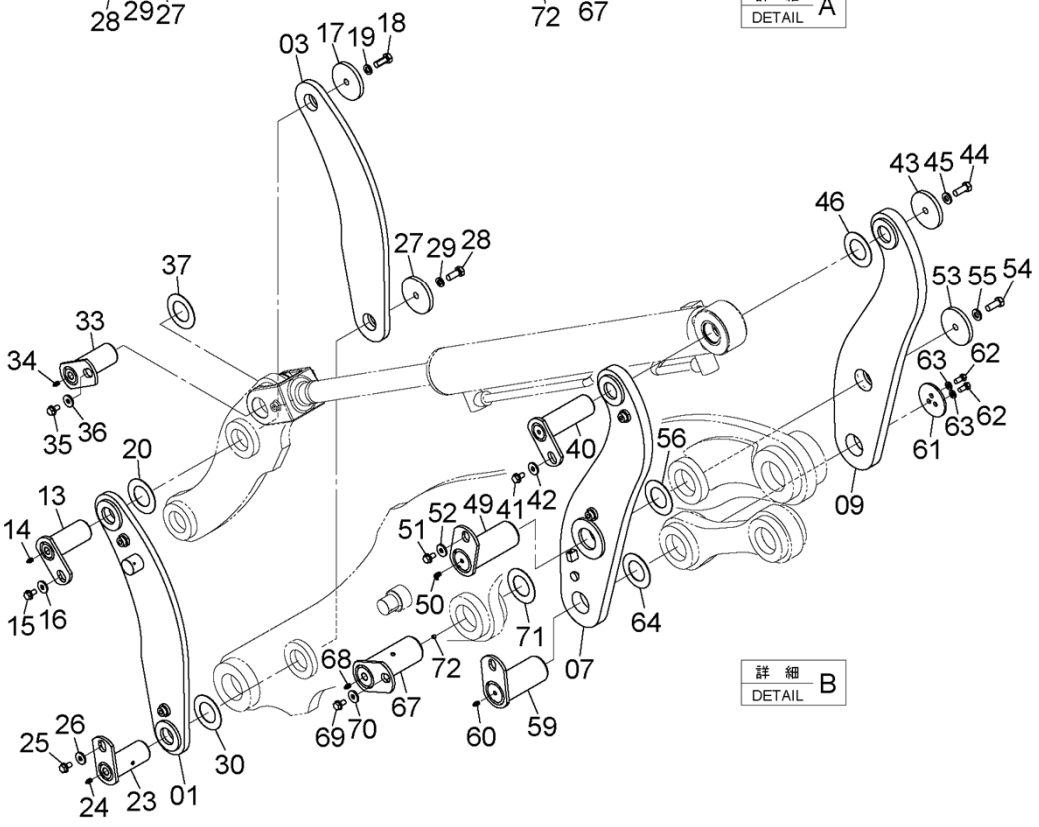

DCYA60036037

LIFT ARM PARTS (1)
リフトアーム用品 (1)

Applicable Model (適用機種): -
Mark(記号): -
Serial No.(適用号機):5001-

ITEM 符号	PART NO. 部品番号	PART NAME	部 品 名	Q'TY 数量	S.C サービスコード	SERIAL NO. 適用号機	ICA 互換性	REPLACEABLE PART 代替部品 PART NO. 部品番号	Q'TY 数量
45	YQJ222016	WASHER	ﾜｯｼｬ	2					
46	YQ2626872291	SPACER	ｽﾍﾟｰｻ	2	R				
		(t=1.0mm)	(t=1.0mm)						
49	YQYA40015773	PIN	ﾋﾟﾝ	2					
50	YQ0490100160	FITTING	ﾌｨｯﾃｨﾝｸﾞ	2					
51	YQJ271225	BOLT,W/WASHER	ﾎﾞﾙﾄ (ﾜｯｼｬ付)	2	D				
52	YQ2609642351	WASHER	ﾜｯｼｬ	2					
53	YQ5644053782	PLATE	ﾌﾟﾚｰﾄ	2					
54	YQJ901640	BOLT	ﾎﾞﾙﾄ	2					
55	YQJ222016	WASHER	ﾜｯｼｬ	2					
56	YQ2650872281	SPACER	ｽﾍﾟｰｻ	2	R				
		(t=2.3mm)	(t=2.3mm)						
59	YQYA40015774	PIN	ﾋﾟﾝ	2					
60	YQ0490100100	FITTING	ﾌｨｯﾃｨﾝｸﾞ	2					
61	YQ563F051031	PLATE	ﾌﾟﾚｰﾄ	2					
62	YQ0111612025	BOLT	ﾎﾞﾙﾄ	6					
63	YQ0201100012	WASHER,LOCK	ﾜｯｼｬ,ﾛｯｸ	6					
64	YQ2650872281	SPACER	ｽﾍﾟｰｻ	2	R				
		(t=2.3mm)	(t=2.3mm)						
67	YQYA40018798	PIN	ﾋﾟﾝ	2					
68	YQ0490100100	FITTING	ﾌｨｯﾃｨﾝｸﾞ	2					
69	YQJ271225	BOLT,W/WASHER	ﾎﾞﾙﾄ (ﾜｯｼｬ付)	2	D				
70	YQ2609642351	WASHER	ﾜｯｼｬ	2					
71	YQ2650872281	SPACER	ｽﾍﾟｰｻ	2	R				
		(t=2.3mm)	(t=2.3mm)						
72	YQ94-2010	PLUG	ﾌﾟﾗｸﾞ	2					

LIFT ARM PARTS (2)
リフトアーム用品 (2)

Applicable Model (適用機種): -
Mark(記号): -
Serial No.(適用号機):5001-

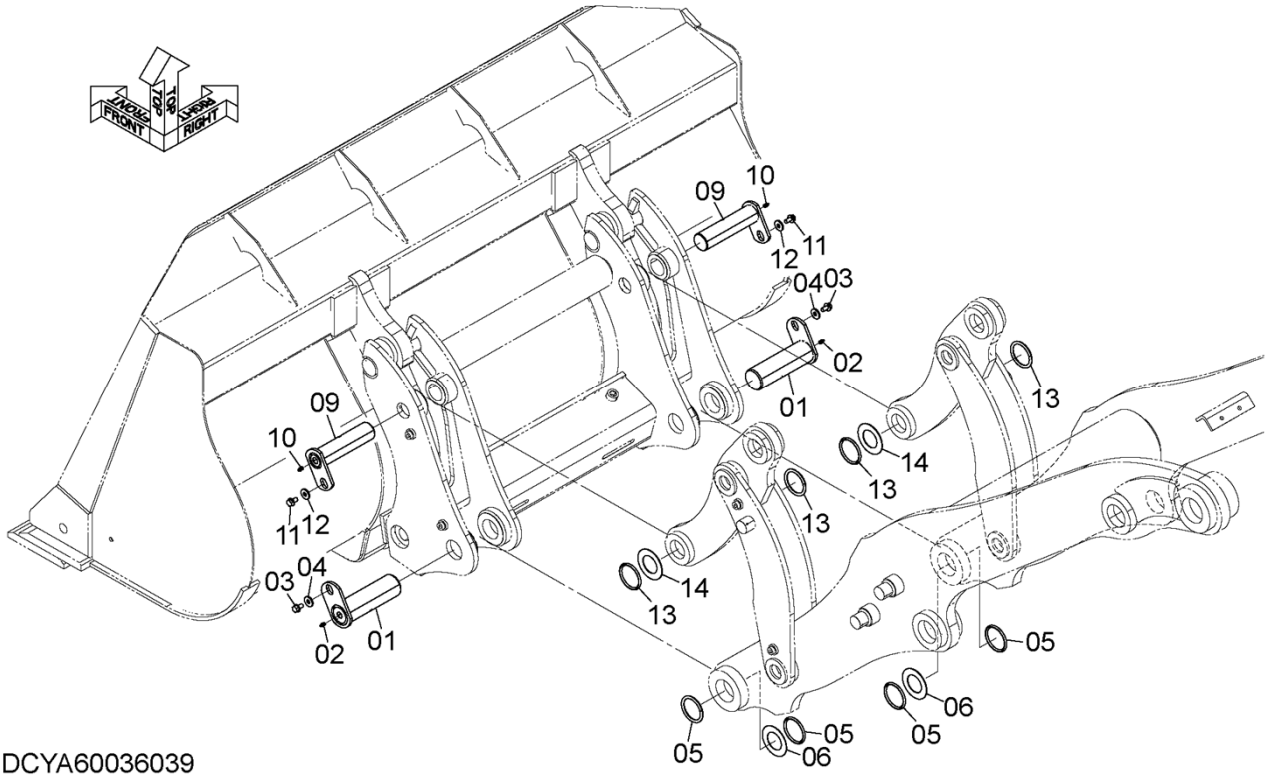

ITEM 符号	PART NO. 部品番号	PART NAME	部 品 名	Q'TY 数量	S.C サービスコード	SERIAL NO. 適用号機	ICA 互換性	REPLACEABLE PART 代替部品 PART NO. 部品番号	Q'TY 数量
01	YQYA40014993	PIN	ピン	2					
02	YQ0490100100	FITTING	フィッティング	2					
03	YQJ271225	BOLT,W/WASHER	ボルト (ワッシャ付)	2	D				
04	YQ2609642351	WASHER	ワッシャ	2					
05	YQ2641872161	RING,O	リング,O	4					
06	YQ2650872281	SPACER (t=2.3mm)	スペーサ (t=2.3mm)	2	R				
09	YQYA40015768	PIN	ピン	2					
10	YQ0490100100	FITTING	フィッティング	2					
11	YQJ271225	BOLT,W/WASHER	ボルト (ワッシャ付)	2	D				
12	YQ2609642351	WASHER	ワッシャ	2					
13	YQ2640872141	RING,O	リング,O	4					
14	YQ2626872291	SPACER (t=1.0mm)	スペーサ (t=1.0mm)	2	R				

M E M O

LIFT ARM PARTS (3)
リフトアーム用品 (3)

Applicable Model (適用機種): -
Mark(記号): -
Serial No.(適用号機):5001-

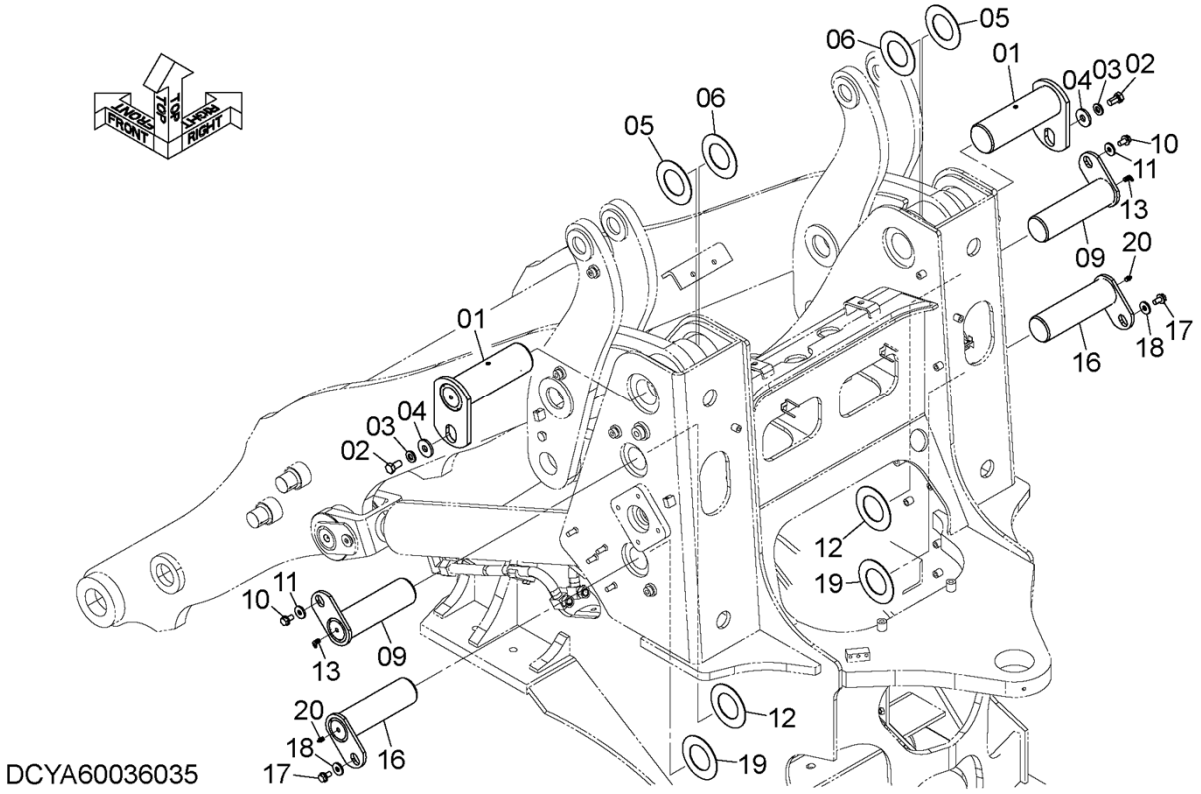

LIFT ARM PARTS (3)
リフトアーム用品 (3)

Applicable Model (適用機種): -
Mark(記号): -
Serial No.(適用号機):5001-

ITEM 符号	PART NO. 部品番号	PART NAME	部 品 名	Q'TY 数量	S.C サービスコード	SERIAL NO. 適用号機	ICA 互換性	REPLACEABLE PART 代替部品 PART NO. 部品番号	Q'TY 数量
01	YQYA40014996	PIN	ピン	2					
02	YQJ901630	BOLT	ボルト	2					
03	YQJ222016	WASHER	ワッシャ	2					
04	YQ2660872321	WASHER	ワッシャ	2					
05	YQ263G872131	SPACER	スペーサ	2	R				
		(t=2.3mm)	(t=2.3mm)						
06	YQ263G872141	SPACER	スペーサ	2	R				
		(t=1.6mm)	(t=1.6mm)						
09	YQYA40015772	PIN	ピン	2					
10	YQJ271225	BOLT,W/WASHER	ボルト (ワッシャ付)	2	D				
11	YQ2609642351	WASHER	ワッシャ	2					
12	YQ2650872281	SPACER	スペーサ	2	R				
		(t=2.3mm)	(t=2.3mm)						
13	YQ0490100160	FITTING	フィッティング	2					
16	YQYA40015772	PIN	ピン	2					
17	YQJ271225	BOLT,W/WASHER	ボルト (ワッシャ付)	2	D				
18	YQ2609642351	WASHER	ワッシャ	2					
19	YQ2650872281	SPACER	スペーサ	2	R				
		(t=2.3mm)	(t=2.3mm)						
20	YQ0490100100	FITTING	フィッティング	2					

NAME PLATE (NAME OF COMPANY)
ネームプレート（社名）

Applicable Model (適用機種): -
Mark(記号): -
Serial No.(適用号機):5001-

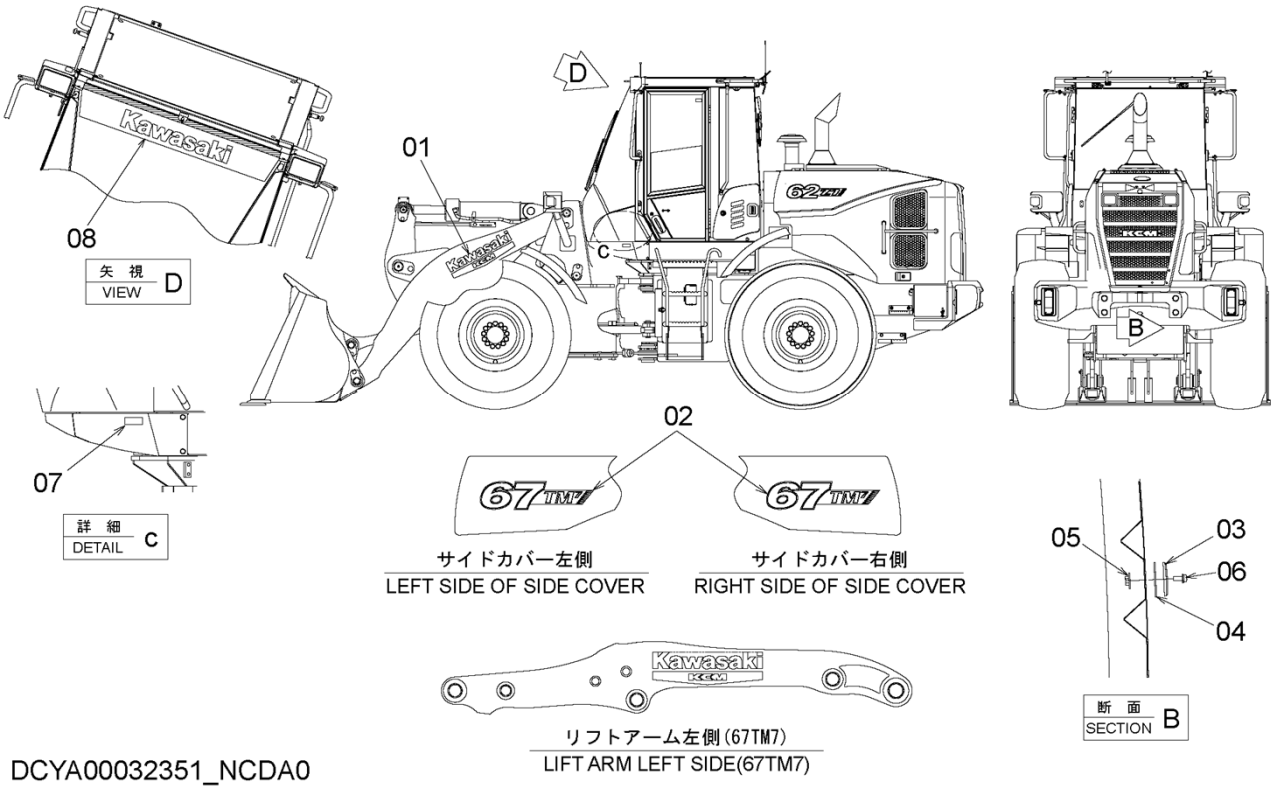

ITEM 符号	PART NO. 部品番号	PART NAME	部品名	Q'TY 数量	S.C サービスコード	SERIAL NO. 適用号機	ICA 互換性	REPLACEABLE PART 代替部品 PART NO. 部品番号	Q'TY 数量
01	YQ(KCM : 44774-25980)	NAME-PLATE (NAME OF COMPANY)	ﾈｰﾑﾌﾟﾚｰﾄ (社名)	2					
02	YQ(KCM : 44774-25960)	NAME-PLATE (MODEL NAME PLATE)	ﾈｰﾑﾌﾟﾚｰﾄ (機種銘板)	2					
03	YQ(KCM : 41678-24820)	NAME-PLATE (EMBLEM)	ﾈｰﾑﾌﾟﾚｰﾄ (ｴﾝﾌﾞﾚﾑ)	1					
04	YQYA00005647	BRACKET	ﾌﾞﾗｹｯﾄ	1					
05	YQYA40002680	BRACKET	ﾌﾞﾗｹｯﾄ	1					
06	YQJ680816	SCREW	ｽｸﾘｭ	2					
07	+++++++	NAME-PLATE (PLATE, SERIAL NUMBER) (ﾌﾟﾚｰﾄ, ｼﾘｱﾙﾅﾝﾊﾞｰ)	ﾈｰﾑﾌﾟﾚｰﾄ	1	D				
08	YQ(KCM : 44774-22640)	NAME-PLATE (NAME OF COMPANY)	ﾈｰﾑﾌﾟﾚｰﾄ (社名)	1					

M E M O

NAME PLATE (REAR)
ネームプレート（リア）

Applicable Model (適用機種): -
Mark(記号): -
Serial No.(適用号機):5001-

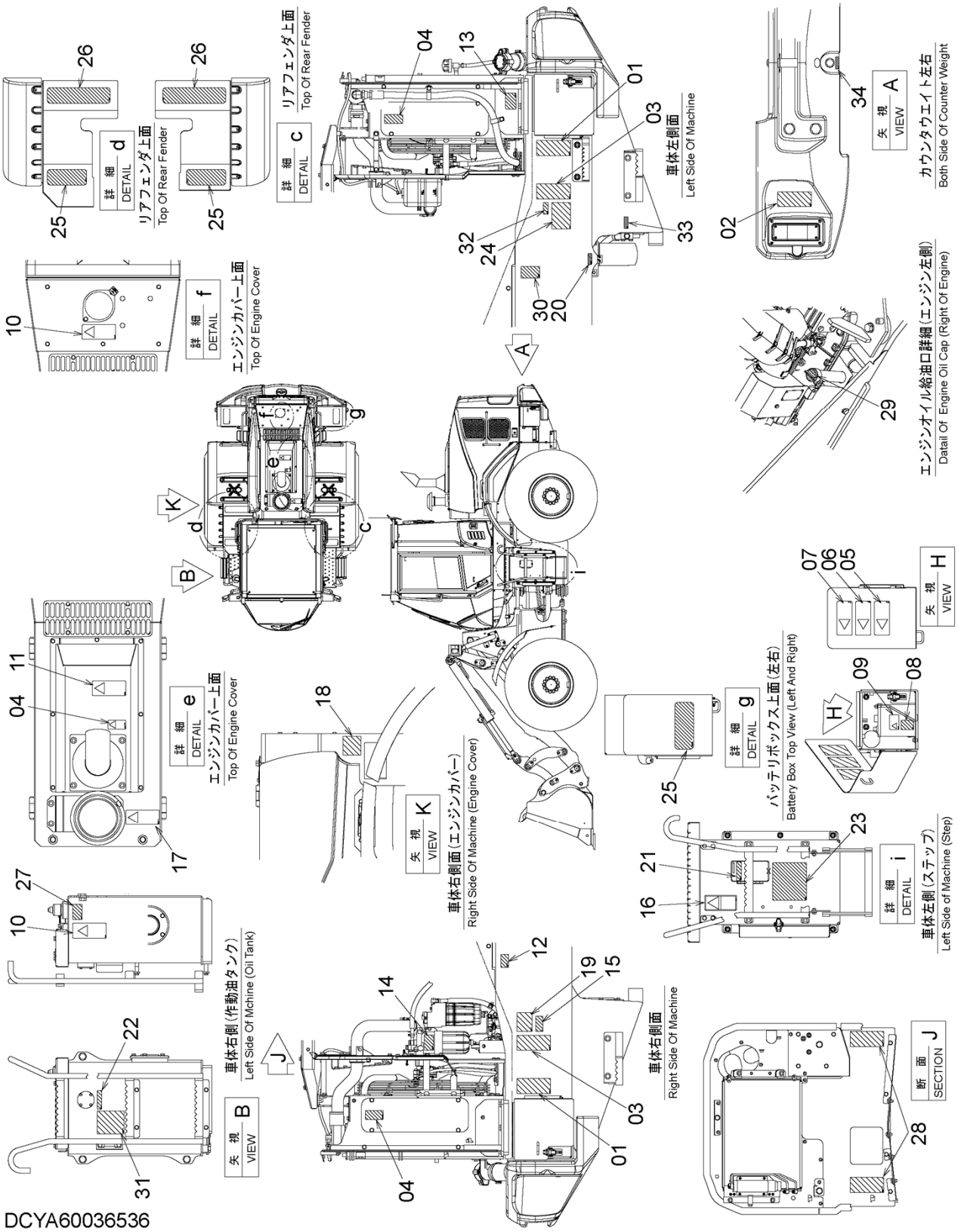

NAME PLATE (REAR)
ネームプレート（リア）

Applicable Model (適用機種): -
Mark(記号): -
Serial No.(適用号機):5001-

ITEM 符号	PART NO. 部品番号	PART NAME	部　品　名	Q'TY 数量	S.C サービスコード	SERIAL NO. 適用号機	ICA 互換性	REPLACEABLE PART 代替部品 PART NO. 部品番号	Q'TY 数量
01	YQ(KCM : 44787-24390)	NAME-PLATE	ﾈｰﾑﾌﾟﾚｰﾄ	2					
		(WARNING:BELT)	(警告:ﾍﾞﾙﾄ注意)						
02	YQ(KCM : 44787-24400)	NAME-PLATE	ﾈｰﾑﾌﾟﾚｰﾄ	2					
		(DANGER:BE RUN OVER)							
		(危険:ひかれ注意)							
03	YQ(KCM : 44787-24440)	NAME-PLATE	ﾈｰﾑﾌﾟﾚｰﾄ	2					
		(VEHICLE APPROACH/TIRE RUN OVER)							
		(車両接近/ﾀｲﾔひかれ)							
04	YQ(KCM : 44787-24990)	NAME-PLATE	ﾈｰﾑﾌﾟﾚｰﾄ	3					
		(WARNING:BURN)	(警告:やけど)						
05	YQ(KCM : 44787-24350)	NAME-PLATE	ﾈｰﾑﾌﾟﾚｰﾄ	2					
		(CAUTION:ELECTRONIC SHOCK)							
		(注意:感電)							
06	YQ(KCM : 44787-24340)	NAME-PLATE	ﾈｰﾑﾌﾟﾚｰﾄ	2					
		(WARNING:EXPLOSION)	(警告:爆発)						
07	YQ(KCM : 44787-25000)	NAME-PLATE	ﾈｰﾑﾌﾟﾚｰﾄ	2					
		(CAUTION:BURN)	(注意:やけど)						
08	YQ4359156	NAME-PLATE	ﾈｰﾑﾌﾟﾚｰﾄ	2					
		(DUST,BOX)	(ｺﾞﾐ箱)						
09	YQ(KCM : 44787-25010)	NAME-PLATE	ﾈｰﾑﾌﾟﾚｰﾄ	2					
		(WARNING:BATTERY)	(警告:ﾊﾞｯﾃﾘ)						
10	YQ(KCM : 44787-24330)	NAME-PLATE	ﾈｰﾑﾌﾟﾚｰﾄ	2					
		(BLOWING HEAT CARRIER)							
		(熱媒体吹き出し)							
11	YQ(KCM : 44787-24370)	NAME-PLATE	ﾈｰﾑﾌﾟﾚｰﾄ	1					
		(CAUTION:FALL)	(注意:落下)						
12	YQ(KCM : 44787-24930)	NAME-PLATE	ﾈｰﾑﾌﾟﾚｰﾄ	1					
		(DANGER:START)	(危険:ｽﾀｰﾄ禁止)						
13	YQ(KCM : 44774-23060)	NAME-PLATE	ﾈｰﾑﾌﾟﾚｰﾄ	1					
		(EPA REGULATION)	(ﾌｭｰｴﾙ)						
14	YQ(KCM : 44774-23040)	NAME-PLATE	ﾈｰﾑﾌﾟﾚｰﾄ	1					
		(REMOVE CONTAMINATION OF FUEL)							
		(燃料不純物除去)							
15	YQ(KCM : 44841-22420)	NAME-PLATE	ﾈｰﾑﾌﾟﾚｰﾄ	1					
		(VOLUME OF REFRIGERANT)							
		(ｴｱｺﾝ冷媒充鎮量)							
16	YQ(KCM : 44787-24470)	NAME-PLATE	ﾈｰﾑﾌﾟﾚｰﾄ	1					
		(WARNING:ACCUMLATOR RESIDUAL PRESSURE)							
		(警告:ｱｷｭﾑﾚｰﾀ注意)							
17	YQ(KCM : 44787-24460)	NAME-PLATE	ﾈｰﾑﾌﾟﾚｰﾄ	1					
		(WARNING:NO SPLAY OF ETHEREOUS)							
		(警告:ｴｰﾃﾙ噴射禁止)							
18	YQ(KCM : 44787-20950)	NAME-PLATE	ﾈｰﾑﾌﾟﾚｰﾄ	1					
		(IMPOTANT:AIR CREANER)							
		(重要:ｴｱｸﾘｰﾅ)							

NAME PLATE (REAR)
ネームプレート（リア）

Applicable Model (適用機種): -
Mark(記号): -
Serial No.(適用号機):5001-

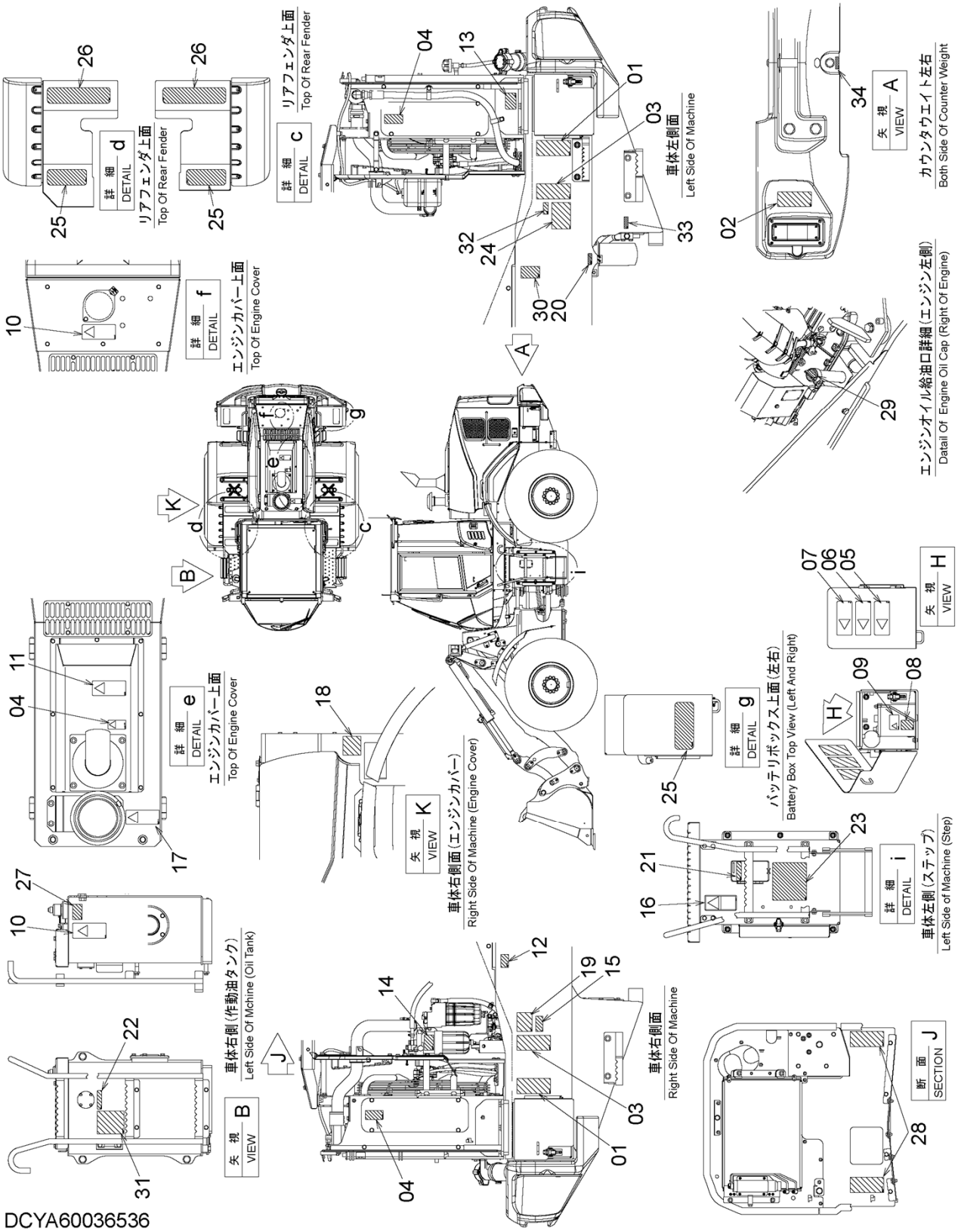

NAME PLATE (REAR)
ネームプレート（リア）

Applicable Model (適用機種): -
Mark(記号): -
Serial No.(適用号機):5001-

ITEM 符号	PART NO. 部品番号	PART NAME	部　品　名	Q'TY 数量	S.C サービスコード	SERIAL NO. 適用号機	ICA 互換性	REPLACEABLE PART 代替部品 PART NO. 部品番号	Q'TY 数量
19	YQ(KCM : 44787-24900)	NAME-PLATE (IMPOTANT:FUEL FILTER) (重要:ﾌｭｰｴﾙﾌｨﾙﾀ)	ﾈｰﾑﾌﾟﾚｰﾄ	1					
20	YQYA00031863	NAME-PLATE (GREASE:AXLE)	ﾈｰﾑﾌﾟﾚｰﾄ (ｸﾞﾘｽ:ｱｸｽﾙ)	1					
21	YQ(KCM : 44841-21880)	NAME-PLATE (T/M OIL)	ﾈｰﾑﾌﾟﾚｰﾄ (T/Mｵｲﾙ)	1					
22	YQ(KCM : 44841-21890)	NAME-PLATE (HYDRAURIC OIL)	ﾈｰﾑﾌﾟﾚｰﾄ (ﾊｲﾄﾞﾛｵｲﾙ)	1					
23	YQYA00039190	NAME-PLATE (MAINTENANCE)	ﾈｰﾑﾌﾟﾚｰﾄ (ﾒﾝﾃﾅﾝｽ)	1					
24	YQ(KCM : 44770-46860)	NAME-PLATE (LUBRICATION TO AXLE) (ﾘｱｱｸｽﾙ揺動給脂)	ﾈｰﾑﾌﾟﾚｰﾄ	1					
25	YQ263G654301	TAPE (NON SLIP)	ﾃｰﾌﾟ (ﾉﾝｽﾘｯﾌﾟ)	4					
26	YQ263G654291	TAPE (NON SLIP)	ﾃｰﾌﾟ (ﾉﾝｽﾘｯﾌﾟ)	2					
27	YQ(KCM : 44787-25030)	NAME-PLATE (OIL GET/PLUG JUMP OUT) (ｵｲﾙ噴出し/ﾌﾟﾗｸﾞ飛出し)	ﾈｰﾑﾌﾟﾚｰﾄ	1					
28	YQ(KCM : 44787-24380)	NAME-PLATE (WARNING:FAN)	ﾈｰﾑﾌﾟﾚｰﾄ (警告:巻き込まれ)	2					
29	YQYA00000124	NAME-PLATE (ENGINE OIL CAP)	ﾈｰﾑﾌﾟﾚｰﾄ (ｴﾝｼﾞﾝｵｲﾙ指定)	1					
30	YQ(KCM : 44787-25350)	NAME-PLATE (ENGINE OIL)	ﾈｰﾑﾌﾟﾚｰﾄ (ｴﾝｼﾞﾝｵｲﾙ)	1					
31	YQ(KCM : 44787-25690)	NAME-PLATE (IMPORTANT:HYDRAURIC OIL) (重要:作動油)	ﾈｰﾑﾌﾟﾚｰﾄ	1					
32	YQ(KCM : 44770-28870)	NAME-PLATE (TIRE PRESSURE)	ﾈｰﾑﾌﾟﾚｰﾄ (ﾀｲﾔ空気圧)	1					
33	YQ(KCM : 44770-32960)	NAME-PLATE (EG DRAIN)	ﾈｰﾑﾌﾟﾚｰﾄ (EG ｵｲﾙﾄﾞﾚﾝ)	1					
34	YQ(KCM : 44770-30100)	NAME-PLATE (COOLANT DRAIN)	ﾈｰﾑﾌﾟﾚｰﾄ (冷却水ｵｲﾙﾄﾞﾚﾝ)	1					

PARTS INDEX

PART NO.	PAGE	ITEM
YQ0111612025.....	046B	62
YQ0121808016.....	040	21
	042	21
YQ0143212025.....	001	03A
YQ0201100012.....	046B	63
YQ0332000140.....	034	09A
	034	10A
YQ0332000260.....	040	20
	042	20
YQ03350-01050.....	040	09
	042	09
YQ0335001100.....	040	11
	042	11
YQ03370-01050.....	040	10
	042	10
YQ0490100100.....	036	12
	036	21
	036	30
	046A	14
	046A	24
	046A	34
	046B	60
	046B	68
	047	02
	047	10
	050	20
YQ0490100160.....	036	04
	036	37
	046B	50
	050	13
YQ0491311200.....	006	21
YQ1032112.....	018B	58
YQ2046495.....	028A	17
YQ2046498.....	018B	50B
	028B	38B
YQ2046626.....	018A	34
YQ2046958.....	028A	21
YQ2046981.....	018A	09
YQ2147124411.....	014	16
YQ2609642351.....	046A	16
	046A	26
	046A	36
	046A	42
	046B	52
	046B	70
	047	04
	047	12
	050	11
	050	18
YQ2619247371.....	014	10A
YQ2619247381.....	014	10B
YQ2619247391.....	014	10C
YQ2619247401.....	014	10F
YQ2619247411.....	014	10G
YQ2626872251.....	043	05B
	043	06A
YQ2626872291.....	046A	20
	046A	30
	046A	37
	046B	46
	047	14
YQ2626912151.....	036	11
	036	20
	036	29
YQ2626912161.....	036	10
	036	19
	036	28
YQ2631212021.....	014	04
YQ2638872311.....	043	05A
	043	07A
YQ2638912431.....	003	07
YQ263E672151.....	006	11
YQ263F242071.....	014	20
	014	24
YQ263F242111.....	008	11
YQ263F762011.....	026	01
YQ263G212301.....	006	17
YQ263G240293.....	010	17
YQ263G240303.....	010	24
YQ263G240311.....	014	11
YQ263G630021.....	003	06
YQ263G654291.....	054B	26
YQ263G654301.....	054B	25
YQ263G742551.....	034	09
YQ263G743611.....	034	10
YQ263G770011.....	036	02
YQ263G872131.....	050	05
YQ263G872141.....	050	06
YQ263J222181.....	011	03
YQ2640242432.....	014	10
YQ2640247291.....	014	10D
YQ2640247301.....	014	10E
YQ2640247311.....	014	10H
YQ2640872141.....	047	13
YQ2641872161.....	047	05
YQ2643542201.....	036	03
	036	36
YQ2650872281.....	046B	56
	046B	64
	046B	71
	047	06
	050	12
	050	19
YQ2660542191.....	036	01
	036	34
YQ2660642251.....	014	05
YQ2660872321.....	050	04
YQ3101044.....	018A	10
YQ3101312.....	018A	14
YQ3103963.....	018A	17
YQ3103976.....	018A	21
YQ3104849.....	018A	19
YQ3108816.....	018B	91
YQ3118869.....	018A	22
YQ3396221116.....	002	06
YQ4032996.....	028A	23
YQ4036979.....	018A	29C
YQ4138938.....	023	08
YQ4185600.....	028A	08A2
YQ4187308.....	019	15
	022	07
	023	05
	026	21
YQ4187328.....	019	04
	026	12
YQ4189858.....	023	03
YQ4189860.....	019	08
YQ4190253.....	006	04
YQ4190260.....	036	14
	036	23
YQ4190261.....	006	02
YQ4190262.....	006	03
YQ4190276.....	010	03
YQ4192035.....	034	04
YQ4201749.....	006	22
YQ4205388.....	026	20
YQ4218403.....	023	07
YQ4221242.....	022	06
YQ4239976.....	022	33
	034	13
YQ4246672.....	034	23
YQ4252786.....	026	38
YQ4257159.....	006	16
	008	07
	010	05
	014	22
	014	25
YQ4257239.....	026	37
YQ4278442.....	022	28
YQ4303809.....	018A	33
YQ4307027.....	014	09E
YQ4323283.....	022	24
YQ4326802.....	014	09B
YQ4326803.....	014	09D
YQ4351843.....	034	11
YQ4353073.....	026	31
YQ4358772.....	034	03
YQ4359156.....	054A	08
YQ4361148.....	022	16
YQ4418301.....	006	18
YQ4434678.....	014	09A
YQ4434679.....	014	09C
YQ4436232.....	014	09
YQ4441695.....	008	18
YQ4445478.....	037	01A
	037	02A
	040	01A
	042	01A
	043	01C
	043	02B
YQ4474123.....	018A	27
YQ4476333.....	010	10
YQ4484114.....	028A	08H
YQ4484116.....	028A	08A4
YQ4484118.....	028A	08A3
YQ4486055.....	031	02B
YQ4489604.....	022	25
YQ4489678.....	028A	08F
YQ4506408.....	018A	28
	028A	26A
YQ4506418.....	018B	53A
	018B	75A
	023	09A
	026	33A
YQ4506420.....	018B	50A
	028B	38A
YQ4506424.....	018A	38A
	018A	39A
	018B	61A
	018B	76A
	018B	79A
	022	09A
	022	10A
	022	14A
	026	19A
	026	22A
	026	31A
	028A	28A
YQ4506428.....	018B	50C
	028B	38C
YQ4506429.....	018A	25
	018B	77A
	019	01A
	028A	04
	028A	05A
YQ4509180.....	018B	74A
	022	30A
	022	31A
	022	32A
	028A	27A

PARTS INDEX

PART NO.	PAGE	ITEM
YQ4509180.....	034	14A
	034	22A
YQ4611503.....	018A	32
YQ4614846.....	018A	24
YQ4615242.....	018A	06
YQ4615243.....	018A	11
YQ4615268.....	018A	45
YQ4615269.....	018A	47
YQ4616805.....	018A	23
YQ4624473.....	022	27
YQ4631055.....	034	02
YQ4631605.....	018A	08
YQ4631606.....	018A	12
YQ4635553.....	028A	03
YQ4635946.....	034	12
YQ4636166.....	018A	46
YQ4637651.....	008	05
YQ4638091.....	028A	02
YQ4638115.....	018A	31
YQ4638172.....	028A	10
YQ4638173.....	028A	20
YQ4639144.....	028A	19
YQ4640177.....	034	06
YQ4640837.....	026	32
YQ4642600.....	043	01E
YQ4642627.....	043	01D
	043	03B
YQ4642628.....	043	01B
YQ4660267.....	018B	90
YQ4665159.....	028B	37
YQ4665160.....	028B	36
YQ4675492.....	028B	39
YQ4678778.....	018A	30
YQ4684006.....	022	26
YQ4690182.....	026	41
YQ4697426.....	018A	36
YQ4707581.....	034	01
YQ4714821.....	018A	07
YQ5609775211.....	043	05C
YQ563C242021.....	008	10
YQ563C242031.....	008	21
YQ563C242041.....	008	22
YQ563C612001.....	001	02A
YQ563E050501.....	043	01A
YQ563E050671.....	043	02A
YQ563E050691.....	046A	09
YQ563E050701.....	046A	10
YQ563E050711.....	046A	07
YQ563E050721.....	046A	08
YQ563E240011.....	008	02
YQ563E242051.....	008	01
YQ563E242191.....	010	23
YQ563E852011.....	037	01
	040	
YQ563E852021.....	037	02
	042	
YQ563E857011.....	040	01
YQ563E8-57021.....	040	02
	042	02
YQ563E8-57031.....	040	03
	042	03
YQ563E8-57041.....	040	04
	042	04
YQ563E8-57051.....	040	05
	042	05
YQ563E8-57061.....	040	06
	042	06
YQ563E8-57071.....	040	07
	042	07
YQ563E8-57081.....	040	08

PART NO.	PAGE	ITEM
	042	08
YQ563E8-57131.....	040	12
	042	12
YQ563E8-57141.....	040	13
	042	13
YQ563E8-57151.....	040	14
	042	14
YQ563E8-57161.....	040	15
	042	15
YQ563E8-57171.....	040	16
	042	16
YQ563E8-57181.....	040	17
YQ563E8-57191.....	040	18
YQ563E8-57201.....	040	19
	042	19
YQ563E8-57231.....	040	22
	042	22
YQ563E8-57241.....	037	01B
	037	02B
	040	23
	042	23
YQ563E8-57251.....	040	50
	042	50
YQ563E8-57261.....	042	01
YQ563E8-57271.....	042	17
YQ563E8-57281.....	042	18
YQ563F050841.....	043	03A
YQ563F050861.....	046A	03
YQ563F050871.....	046A	04
YQ563F050881.....	046A	01
YQ563F050891.....	046A	02
YQ563F051031.....	046B	61
YQ563F242171.....	010	18
YQ563F772011.....	036	35
YQ5644053782.....	046A	17
	046A	27
	046A	43
	046B	53
YQ9134109.....	028A	26
YQ9134110.....	028A	25
YQ9134111.....	018B	74
	028A	27
YQ9134112.....	018B	53
	018B	75
YQ9134113.....	018B	61
	018B	76
	028A	28
YQ9134114.....	018B	77
	028A	05
YQ9200501.....	028B	38
YQ9270490.....	018A	39
YQ9270491.....	018A	38
YQ9285362.....	018A	50
YQ94-2010.....	046B	72
YQ957366.....	022	28A
	022	29A
	022	34A
	026	06A
	026	36A
	028A	25A
	034	12A
YQ962453.....	026	14
YQ966993.....	026	15
YQ9761179.....	028A	07
YQ984618.....	018A	29D
	028A	16
YQA590108.....	010	11B
	010	12B
	010	25B
	011	05B

PART NO.	PAGE	ITEM
	011	07
YQA590110.....	008	15
	008	25
YQA590114.....	014	09F
YQA590130.....	008	06
YQA590914.....	014	09G
YQA811030.....	018B	65
YQA811080.....	018B	66
YQA852122.....	026	36
YQA852123.....	022	34
YQA852133.....	022	31
YQA852144.....	026	33
YQA852233.....	022	32
YQA852323.....	022	29
YQA852333.....	034	14
YQA852433.....	034	22
YQA853144.....	023	09
YQA853166.....	022	10
	022	14
YQA853188.....	019	01
YQA853266.....	022	09
	026	19
YQA853366.....	026	22
YQA885002.....	026	06
YQA885003.....	022	30
YQA885006.....	018B	79
YQJ217083.....	010	19
YQJ217085.....	002	02
YQJ222010.....	006	08B
	006	09B
	006	15B
	008	03B
	008	13B
	008	23B
	010	06B
	011	04B
	014	12B
	014	23B
	014	26B
	022	22B
	034	05B
	034	18B
	036	13B
	036	22B
YQJ222012.....	008	12B
	015	03
	019	09B
	022	02B
	022	04B
	023	04B
	026	02B
	026	28B
	034	19B
	046A	15B
	046A	25B
	046A	35B
	046A	41B
	046B	51B
	046B	69B
	047	03B
	047	11B
	050	10B
	050	17B
YQJ222016.....	046A	19
	046A	29
	046B	45
	046B	55
	050	03
YQJ222030.....	003	02
YQJ260816.....	011	05

PARTS INDEX

PART NO.	PAGE	ITEM
YQJ260820.....	010	25
YQJ260825.....	010	12
YQJ260835.....	010	11
YQJ271020.....	006	08
	010	06
	011	04
	014	23
	014	26
	034	05
	034	18
	036	13
	036	22
YQJ271025.....	008	03
	014	12
	022	22
YQJ271030.....	008	23
YQJ271035.....	006	15
YQJ271050.....	008	13
YQJ271060.....	006	09
YQJ271220.....	022	04
YQJ271225.....	022	02
	026	02
	034	19
	046A	15
	046A	25
	046A	35
	046A	41
	046B	51
	046B	69
	047	03
	047	11
	050	10
	050	17
YQJ271230.....	008	12
	026	28
YQJ271255.....	023	04
YQJ271270.....	019	09
YQJ281030.....	031	02
YQJ680816.....	051	06
YQJ780625.....	022	21
YQJ781208.....	015	02
YQJ781214.....	018B	68
YQJ900816.....	011	05A
YQJ900820.....	010	25A
YQJ900825.....	010	12A
YQJ900835.....	010	11A
YQJ900840.....	010	20
YQJ901020.....	006	08A
	010	06A
	011	04A
	014	23A
	014	26A
	034	05A
	034	18A
	036	13A
	036	22A
YQJ901025.....	008	03A
	014	12A
	022	22A
YQJ901030.....	008	23A
	026	16
	031	02A
YQJ901035.....	006	15A
YQJ901050.....	008	13A
YQJ901060.....	006	09A
YQJ901220.....	022	04A
YQJ901225.....	022	02A
	026	02A
	034	19A
	046A	15A
	046A	25A
	046A	35A
	046A	41A
	046B	51A
	046B	69A
	047	03A
	047	11A
	050	10A
	050	17A
YQJ901230.....	008	12A
	026	28A
YQJ901245.....	014	03
YQJ901255.....	023	04A
YQJ901270.....	019	09A
YQJ901630.....	050	02
YQJ901640.....	046A	18
	046A	28
	046A	44
	046B	54
YQJ901680.....	002	01
YQJ923025.....	003	01
YQJ950008.....	010	13
	011	06
	028A	24
YQJ950010.....	008	14
	008	24
YQJ950012.....	019	10
YQJ952014.....	014	09H
YQM340513.....	028A	08G
YQM341036.....	018A	15
YQM341071.....	018A	16
YQU12547U.....	018A	29B
YQXB00008917.....	030	09
YQXB00008918.....	030	10
YQXB00008919.....	030	11
YQXB00010126.....	030	100
YQYA00000124.....	054B	29
YQYA00004507.....	011	01
YQYA00004508.....	011	02
YQYA00005647.....	051	04
YQYA00006003.....	026	27
YQYA00006008.....	006	10
YQYA00014827.....	019	14
YQYA00014918.....	026	13
YQYA00014919.....	026	11
YQYA00014927.....	019	03
YQYA00014940.....	019	02
YQYA00016254.....	006	01
YQYA00025790.....	022	12
YQYA00025791.....	022	08
YQYA00025792.....	022	13
YQYA00030103.....	026	25
	030	
YQYA00031119.....	026	26
YQYA00031759.....	006	01A
YQYA00031863.....	054B	20
YQYA00034634.....	031	01
YQYA00035069.....	022	03
YQYA00036019.....	008	17
YQYA00037213.....	022	20
YQYA00037214.....	022	19
YQYA00039190.....	054B	23
YQYA40002680.....	051	05
YQYA40008889.....	026	07
YQYA40008890.....	026	08
YQYA40009435.....	036	09
YQYA40009436.....	036	27
YQYA40009437.....	036	18
YQYA40014993.....	047	01
YQYA40014996.....	050	01
YQYA40015325.....	014	02
YQYA40015598.....	001	
YQYA40015768.....	047	09
YQYA40015769.....	046A	13
	046A	23
YQYA40015770.....	046A	33
YQYA40015771.....	046A	40
YQYA40015772.....	050	09
	050	16
YQYA40015773.....	046B	49
YQYA40015774.....	046B	59
YQYA40015874.....	023	01
YQYA40015875.....	023	02
YQYA40015943.....	022	01
YQYA40016942.....	002	10
YQYA40018127.....	014	01
YQYA40018798.....	046B	67
YQYA40023269.....	022	18
YQYA40025565.....	034	17
YQYA60030849.....	043	03
YQYA60036027.....	043	02
YQYA60036029.....	043	01
YQYB00000675.....	018A	29A
YQYB00001586.....	028A	22
YQYB60000820.....	026	03
	028A	
YQYB60000821.....	026	03
	028A	
YQYB60000897.....	018A	29
YQYB60001123.....	015	01
	018A	
YQYB60001143.....	015	01
	018A	